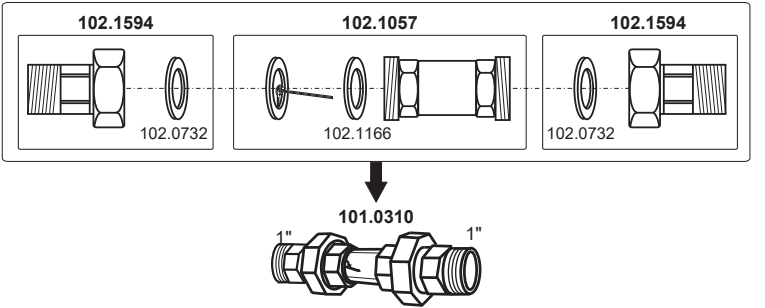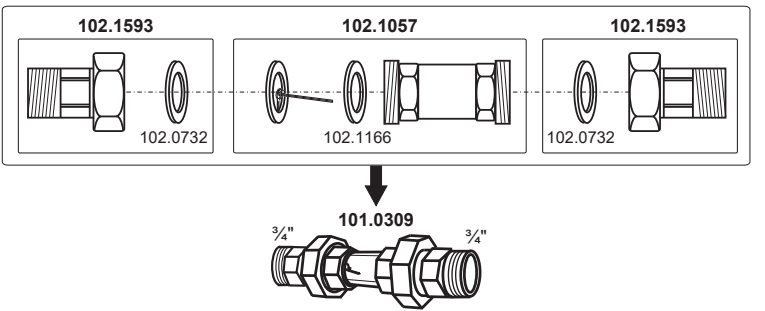101.0309 Durchflussanzeige ¾" (>02.2018), 101.0310 Durchflussanzeige 1"