PREBAC 90
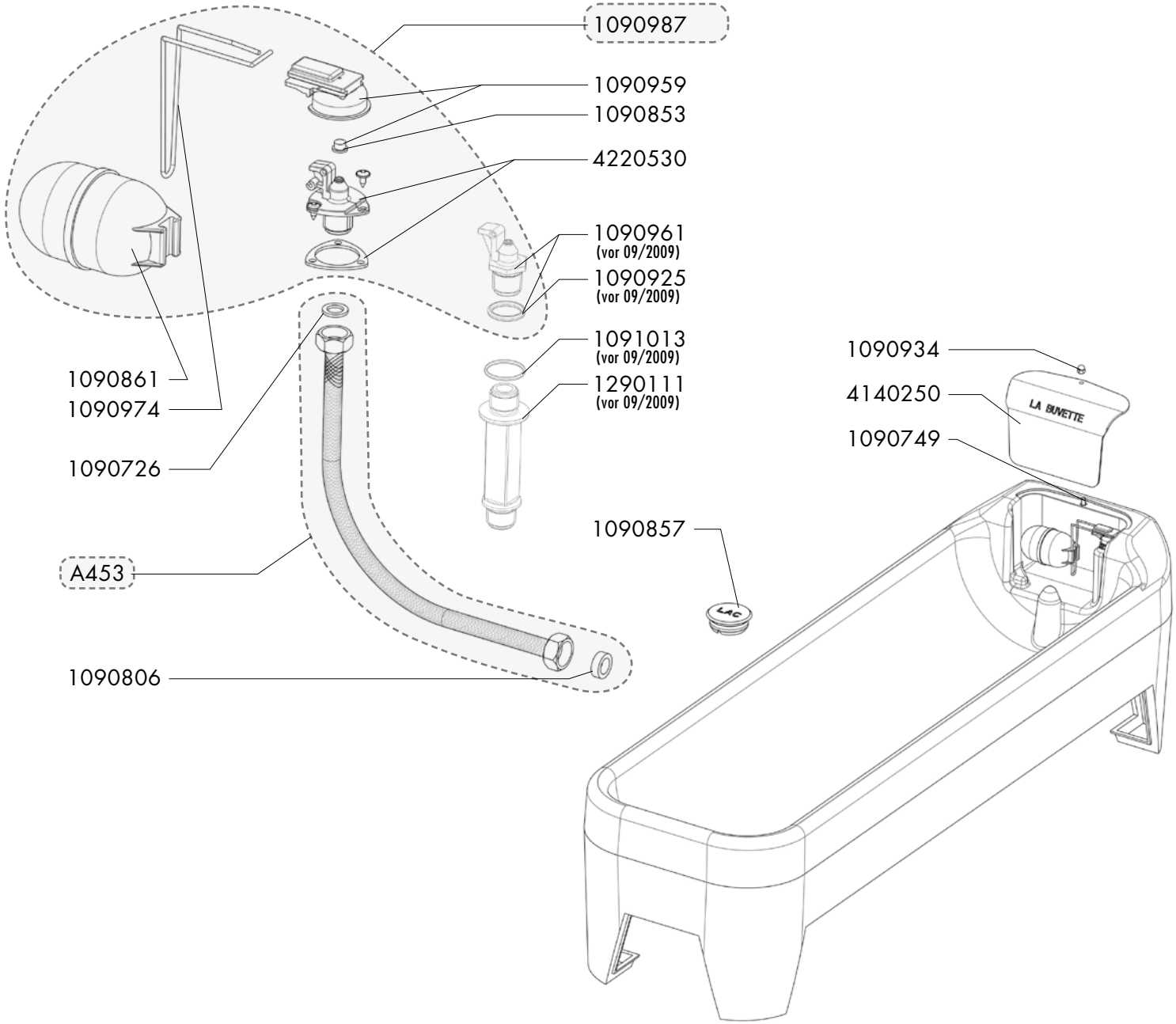
Ref.	Bezeichnung
A453	EDELSTAHLSCHLAUCH IG-IG ½" LG 300
1090726	20 X GUMMIDICHTUNG
1090749	5 X MESSINGGEWINDESTANGE
1090806	BEUTEL VON 10 DICHTUNGEN 18,6x6x6
1090853	VENTIL DICHTUNG LAC 5 (X5) BLISTERPACKUNG
1090857	STOPFEN LAC 5 (x5) BLISTERPACKUNG
1090861	SCHWIMMER LAC 5 BLISTERPACKUNG
1090925	5 O RING BLISTERPACKUNG
1090934	3 MUTTER LAC5/55 BLISTERPACKUNG
1090959	VENTILGEHAUSE LAKCHO-BLISTER
1090961	DUSE+DICHTUNG LAKCHO-BLISTER
1090974	BLISTER MIT 2 DURSCHNITTLICHEN SCHNAPPFERDERN
1090987	BLISTER 1 KOMPLETTEN VENTIL PREBAC 90 ALLE AISFÜHRUNGEN
1091013	BEUTEL MIT 5 DICHTUNGEN
1290111	ANSCHLUSSKUNSTOFFROHR LAKCHO
4140250	ABDECKUNG
4220530	DÜSE MIT DICHTUNG LAKCHO SEIT 09/09