Montage- und Bedienungsanleitung / Instructions de montage et d'utilisation / Installation and mounting Instructions / Montage- en bedieningshandleiding / Instrucciones de montaje y de uso

Ref. 324001 - 324004

DEUTSCH

Fress- und Tränkestand für Kälber

Case d'alimentation et d'abreuvement pour veaux / Feeding Box for calves / Voer- en drinkstation voor kalveren / Box modular para terneros con cubo

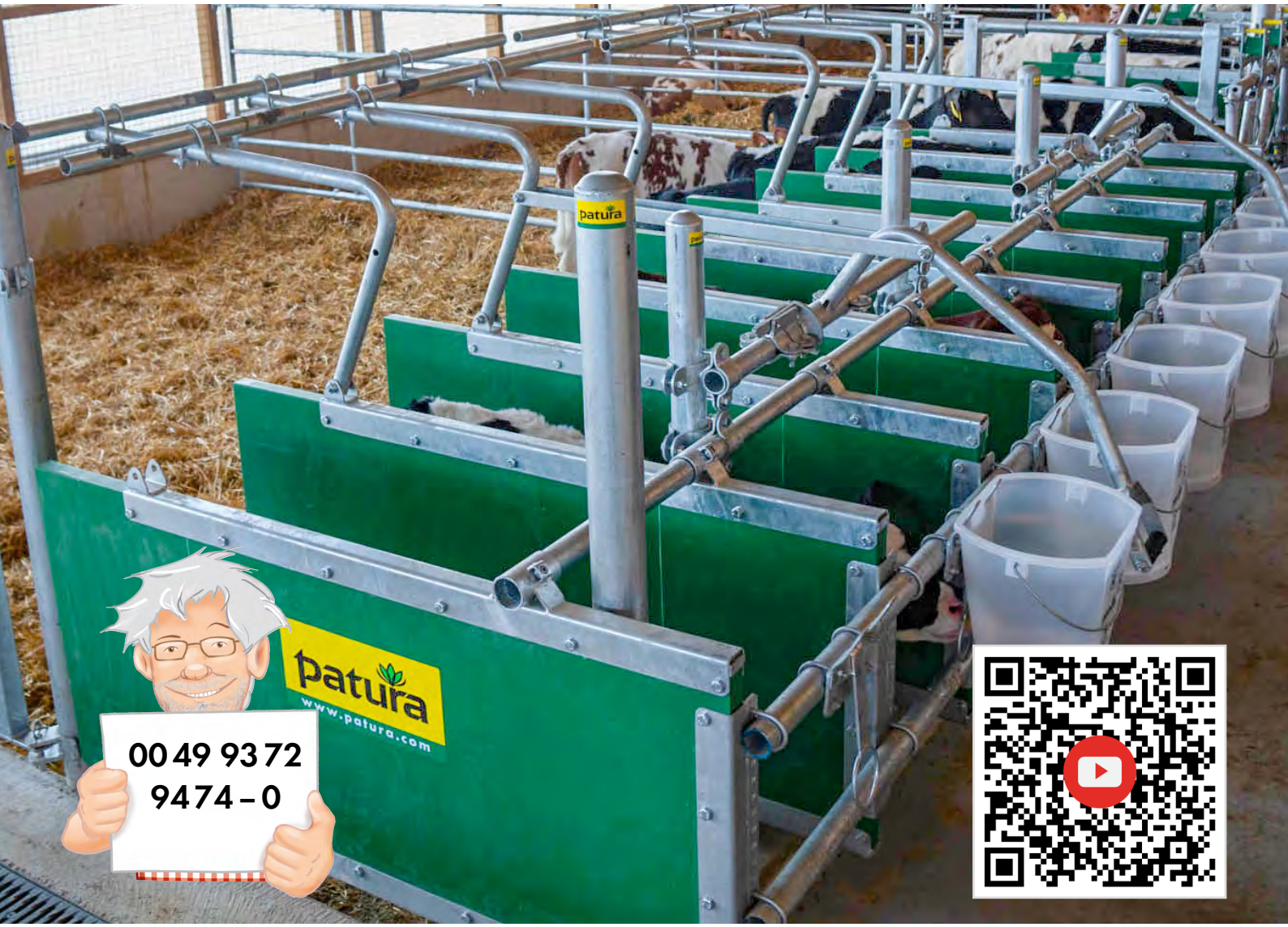

Für den Aufbau wird zusätzlich benötigt:

- Schraubenschlüssel-Satz
- Steckschlüsselkasten
- Schlagbohrmaschine
- Akkuschrauber mit 11 mm Holzbohrer

Aufbau mit zwei Personen in ca. 30 min pro Platz

Lieferumfang für einen Platz mit 2 Seitenwänden, ohne Pfosten und Querschellen:

	Stück	Bezeichnung
1	2x	Kunststoffplatte 35 mm, grün
2	2x	U-Profil-Set (oben, unten, vorn)
3	4x	Rohrstück 42,4 mm
4	2x	Rohrstück 33,7 mm
5	2x	Verschlussbügel inkl. 2x Kreuzbügel je Verschlussbügel
6	1x	Verriegelungs-Set (1x Rohrstück 42,4 mm, 1x Hebel, 1x Verriegelungsschelle, 2x Querschelle 60 x 42 mm)
7	1x	Nuckeleimerhalter mit Gegenplatte

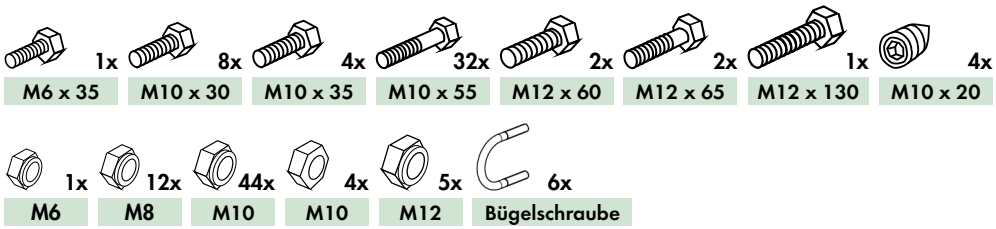

- Empfohlener Pfosten: Pfosten Ø 60 mm zum Einbetonieren (Ref. 303198) oder mit Bodenplatte (Ref. 303460), dazu 2 x Querschelle 60 x 42 mm (Ref. 341233)
- Alternativ: Pfosten Ø 76 mm zum Einbetonieren (Ref. 303194) oder mit Bodenplatte (Ref. 303472), dazu 2 x Querschelle 76 x 42 mm (Ref. 341293) pro Pfosten und 2 x Querschelle 76 x 42 mm (Ref. 341293) pro Verriegelungs-Set
- Empfohlener Pfostenabstand zueinander 1,00 m lichte Weite
- Maximaler Pfostenabstand für Montage Verriegelungs-Set: 1,00 m
- Bei freistehenden Boxen werden zusätzliche Pfosten benötigt
- Für Kälber unter 3 Wochen, die Querschellen und Rohrstücke 42,4 mm zum Inneren des Kälber Fress- und Tränkestandes montieren (Montagebeispiel siehe Foto)

1. Richten Sie die Pfosten nach Ihrer gewünschten Boxenbreite aus und dübeln Sie diese am Boden an oder betonieren Sie diese in die Barrenwand ein.
(empfohlene Barrenwandhöhe 300 - 400 mm, gemessen von der Standfläche)

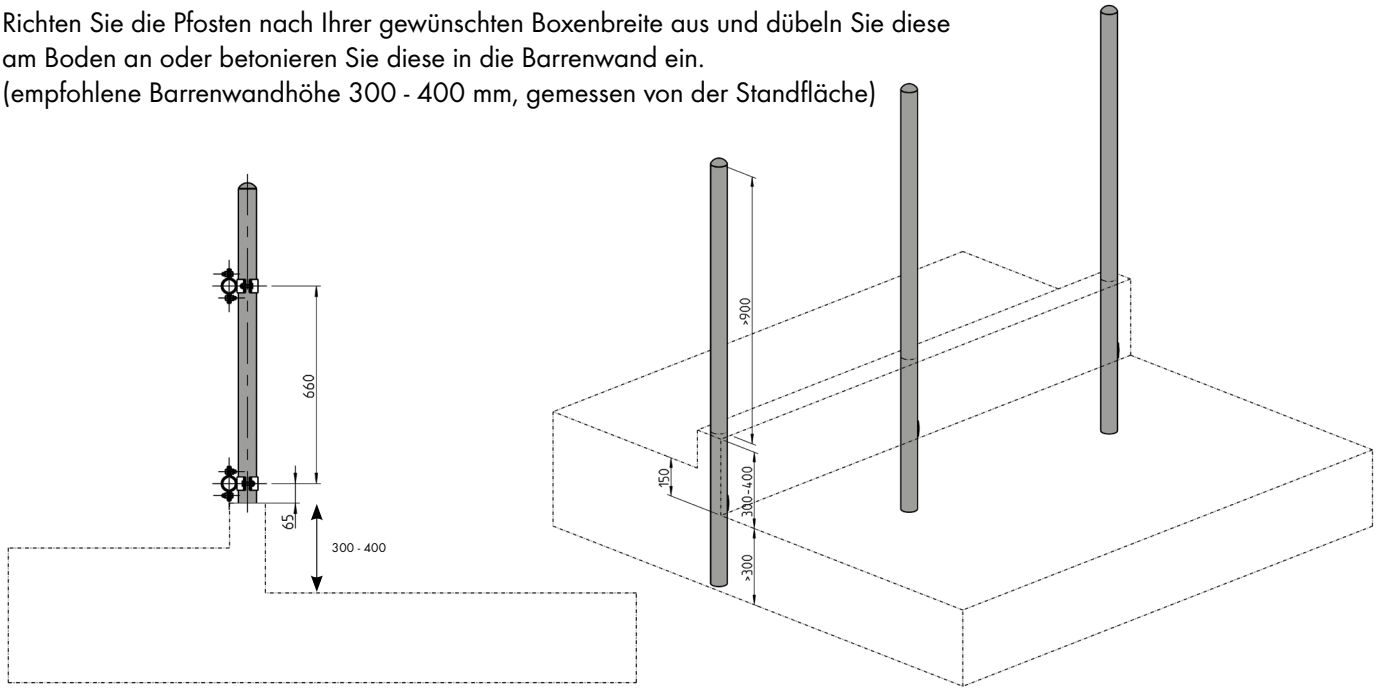

2. Montieren Sie die Querschellen 60 x 42 mm an den Pfosten, oberhalb der Barrenwand. Die oberen Querschellen müssen mit einem Abstand von ca. 660 mm zu den unteren Querschellen montiert werden.

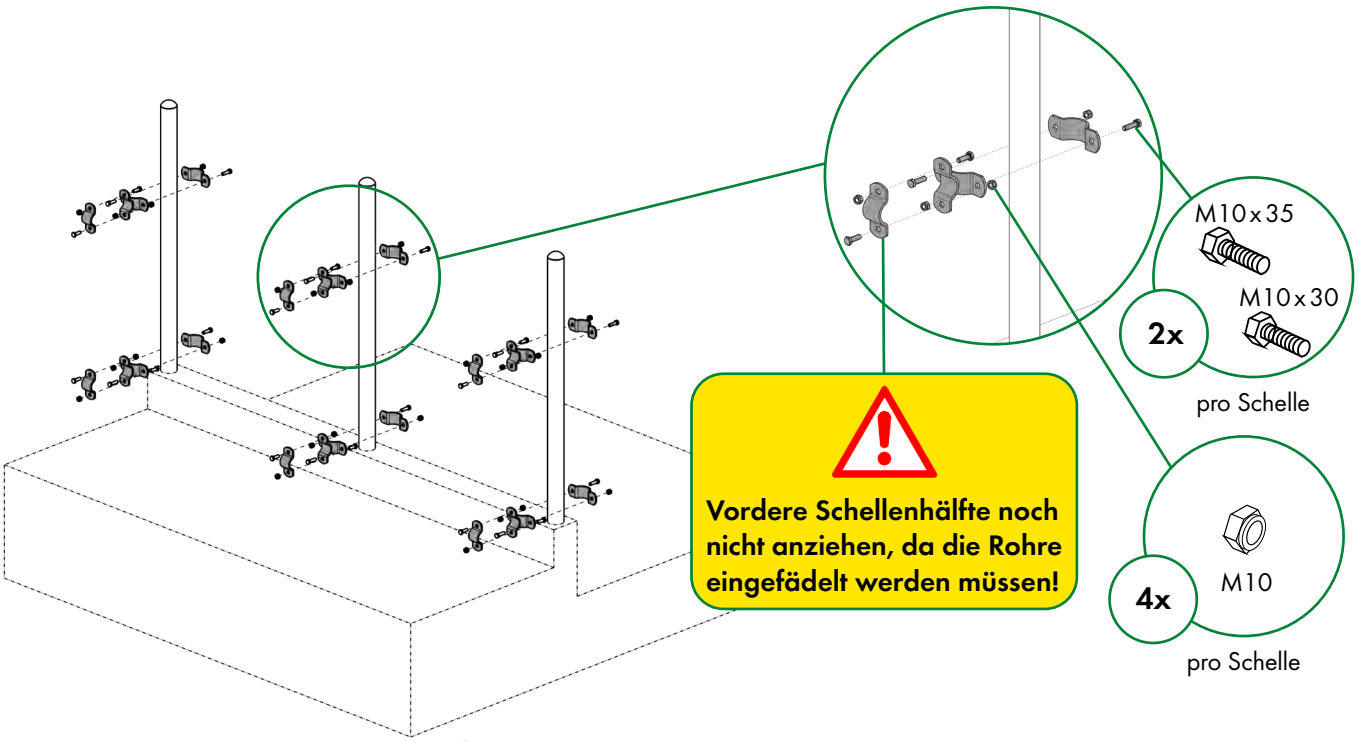

3. Schieben Sie das Rohrstück 42,4 mm **3** seitlich durch die Querschellen und fädeln Sie die oberen und unteren U-Profile **2** auf das Rohr auf. Das obere U-Profil erkennen Sie an den Laschen für die Verschlussbügel.

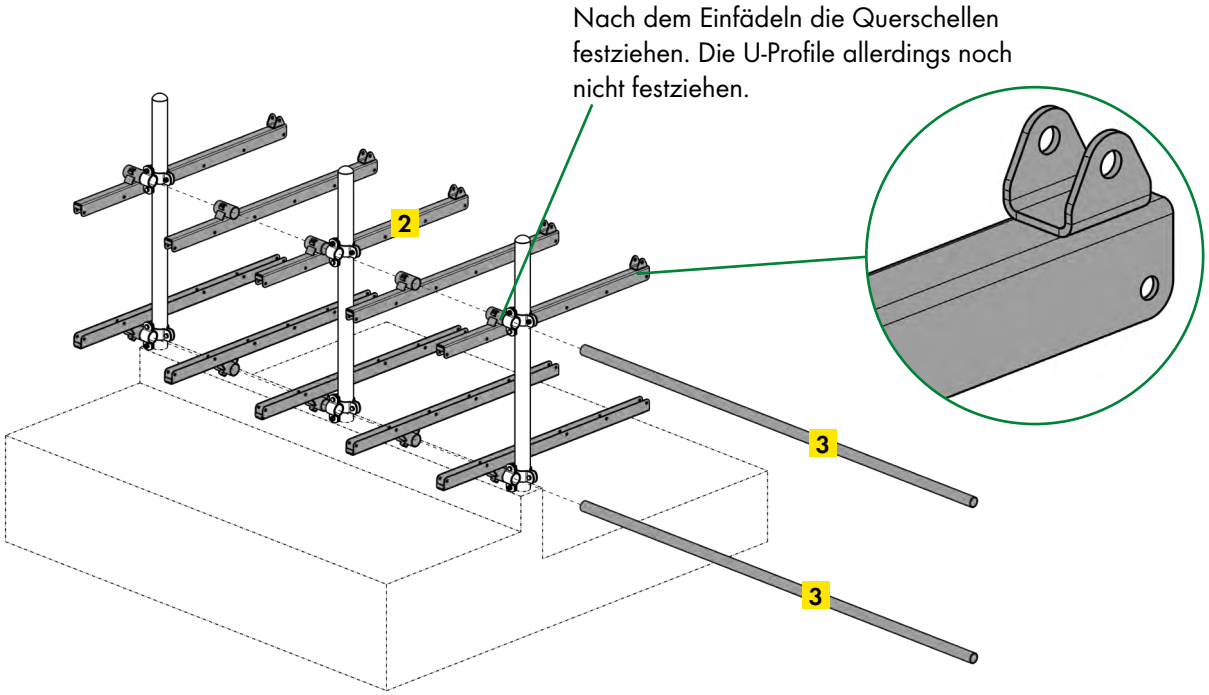

4. Die Kunststoffplatten **1** können jetzt von hinten in die U-Profile eingeschoben werden. Richten Sie anschließend die Seitenwände aus und klemmen Sie diese mit den Klemmschrauben fest.

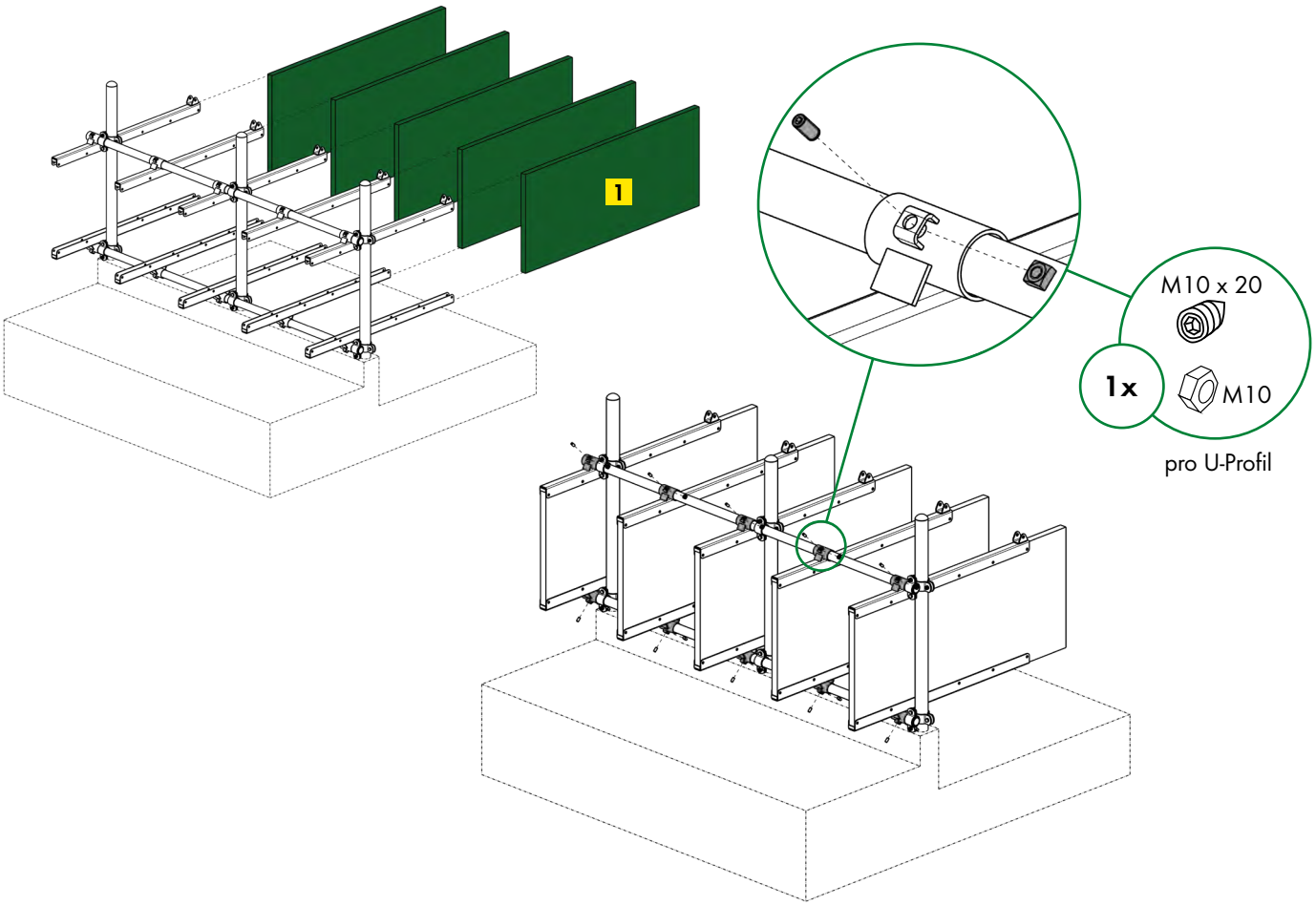

5. Bohren Sie die Kunststoffplatten **1** und verschrauben Sie diese mit den U-Profilen.

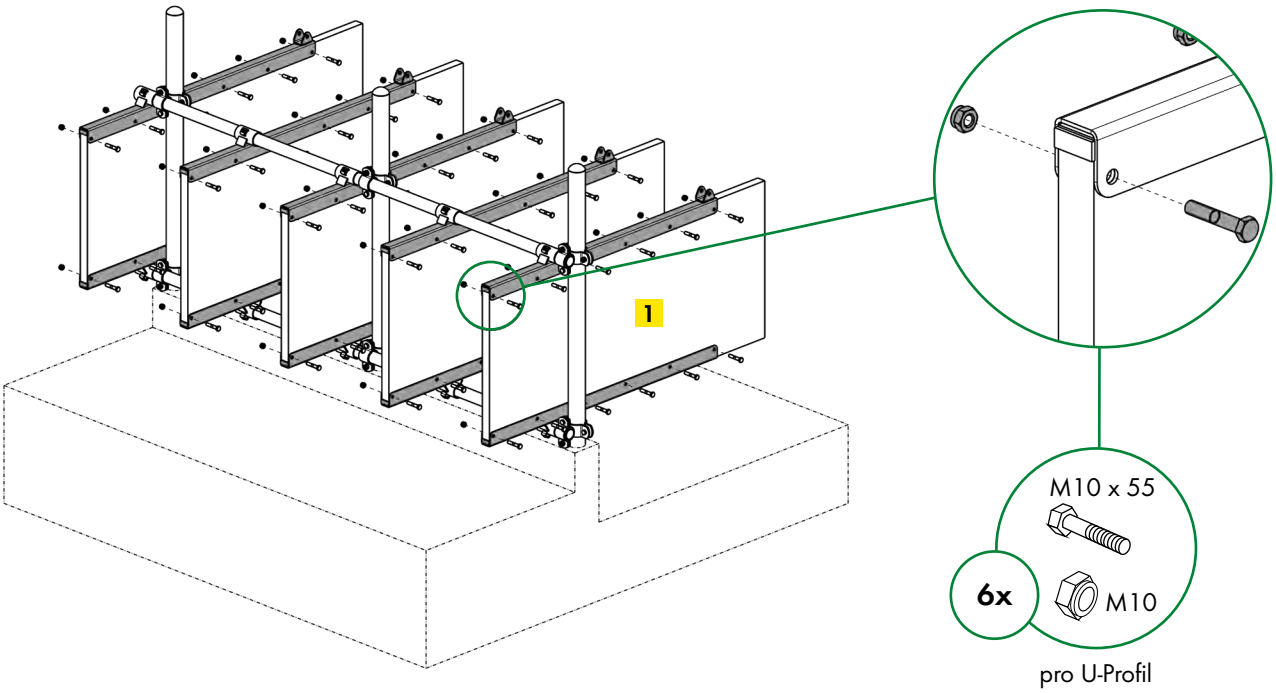

6. Jetzt können die Verschlussbügel **5** in die Laschen der oberen U-Profile eingebaut und die Rohrstücke 33,7 mm **4** mit den Kreuzbügeln an die Verschlussbügel geschraubt werden.

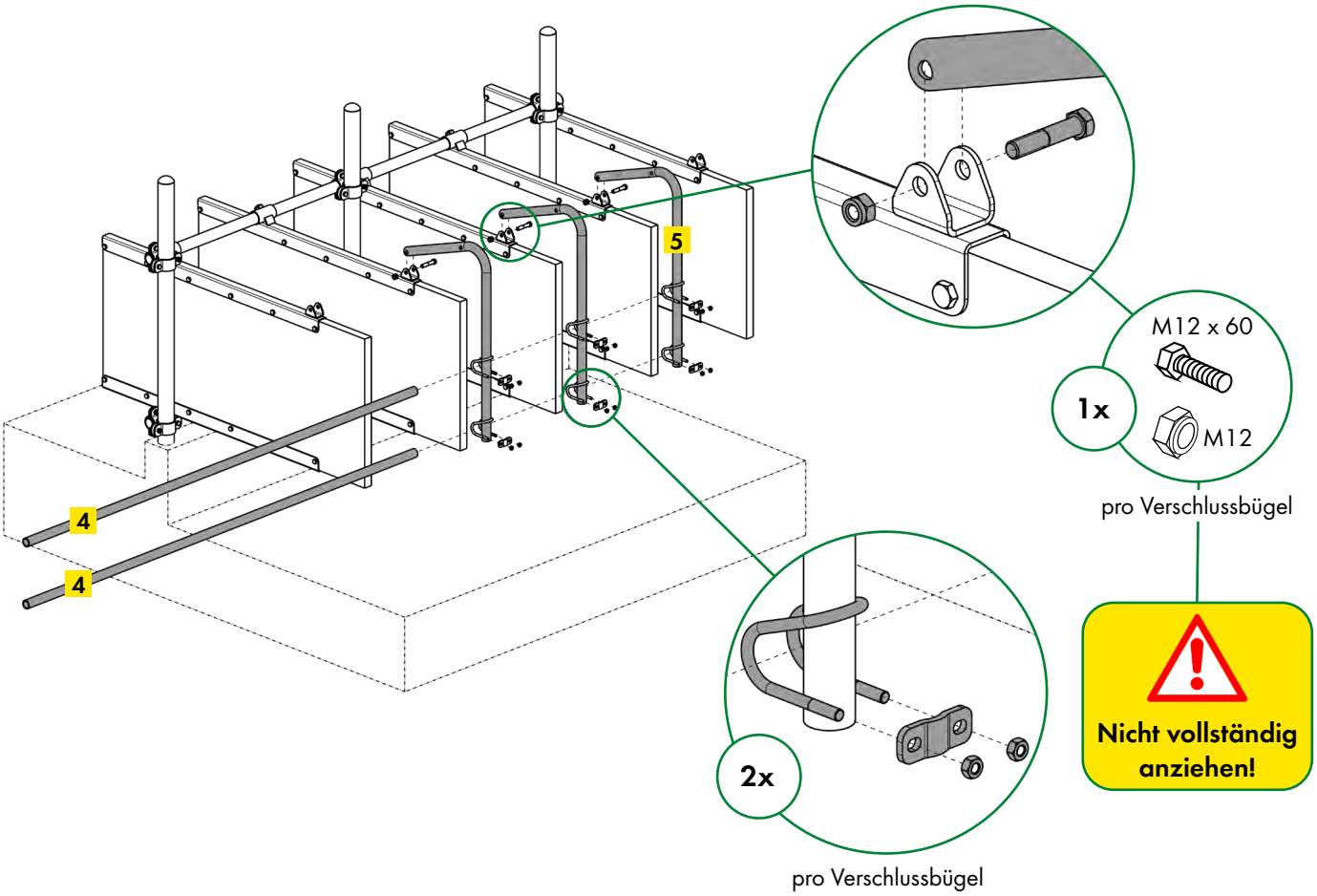

7. Montieren Sie die Verriegelungseinheit **6** mit den beiden Querschellen 60 x 42 mm zwischen zwei Pfosten.
Der Hebel der Verriegelungseinheit muss sich im Zentrum der 4er Box, auf gleicher Höhe einer Seitenwand, befinden.

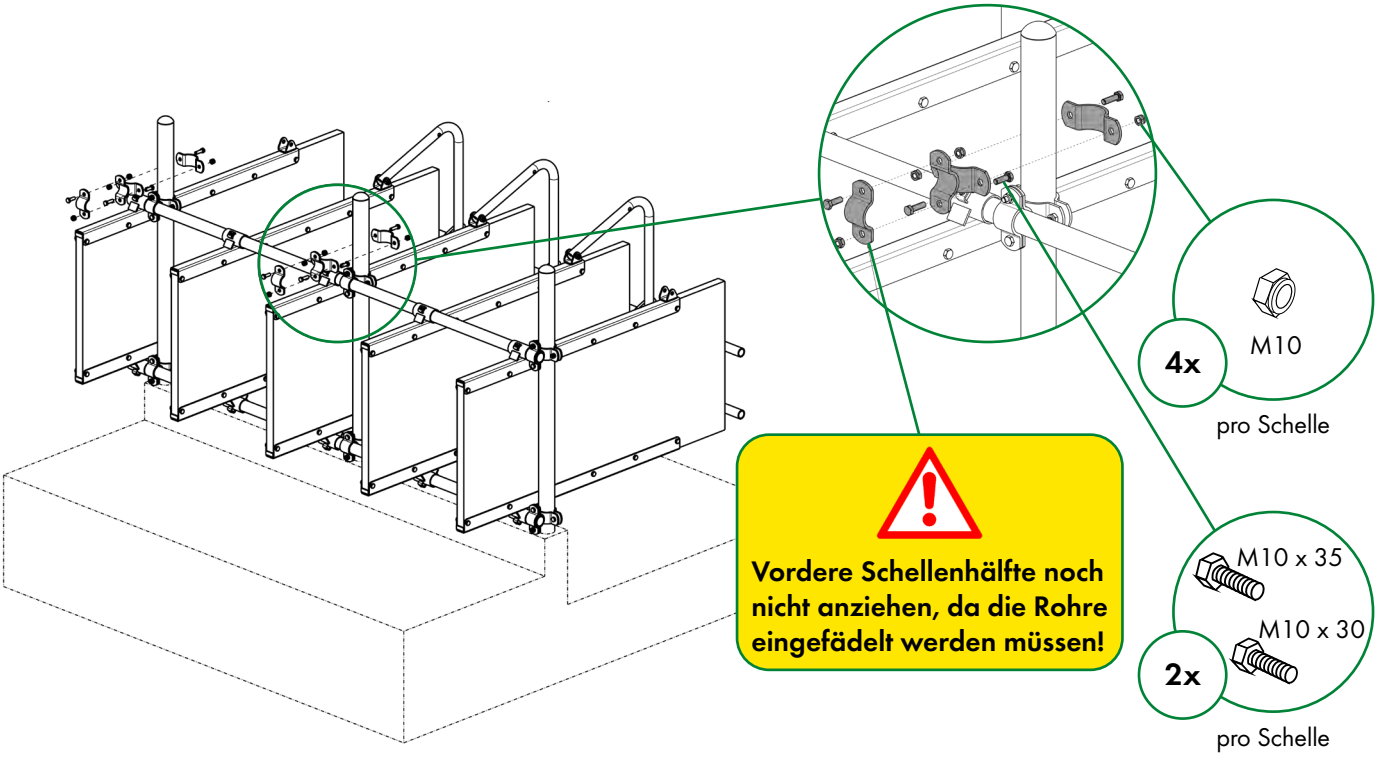

Schieben Sie das Rohrstück 42,4 mm **6** durch die Querschelle. Jetzt vordere Schellenhälfte anziehen. Verbinden Sie nun den Verschluss-bügel **5** mit dem Verriegelungshebel, nutzen Sie hierfür die beiden Flachstähle.
Montieren Sie den Handgriff.

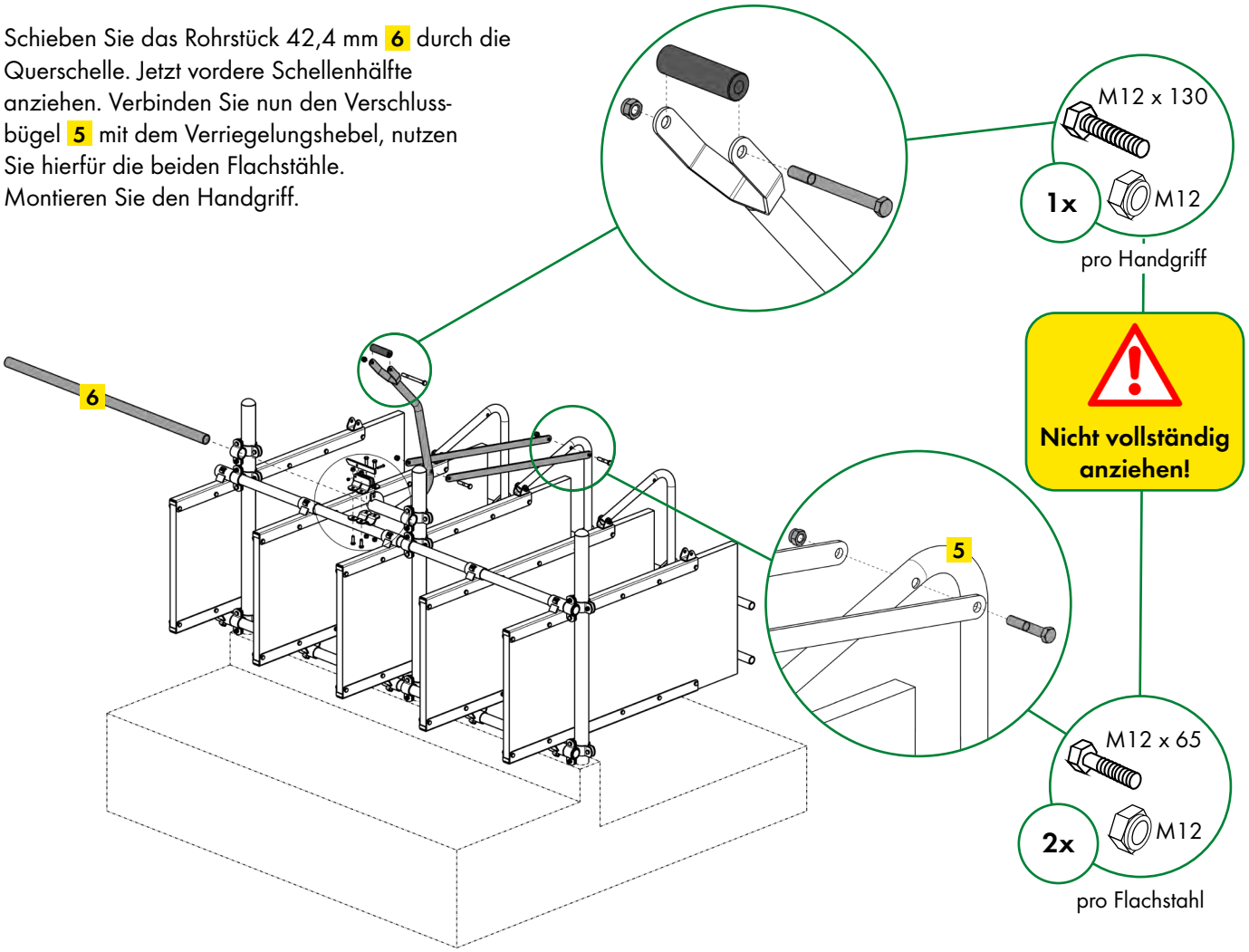

8. Montieren Sie die Schelle mit der aufgeschweißten Verriegelung am Rohr der Verriegelungseinheit und richten Sie die Verriegelungseinheit aus.

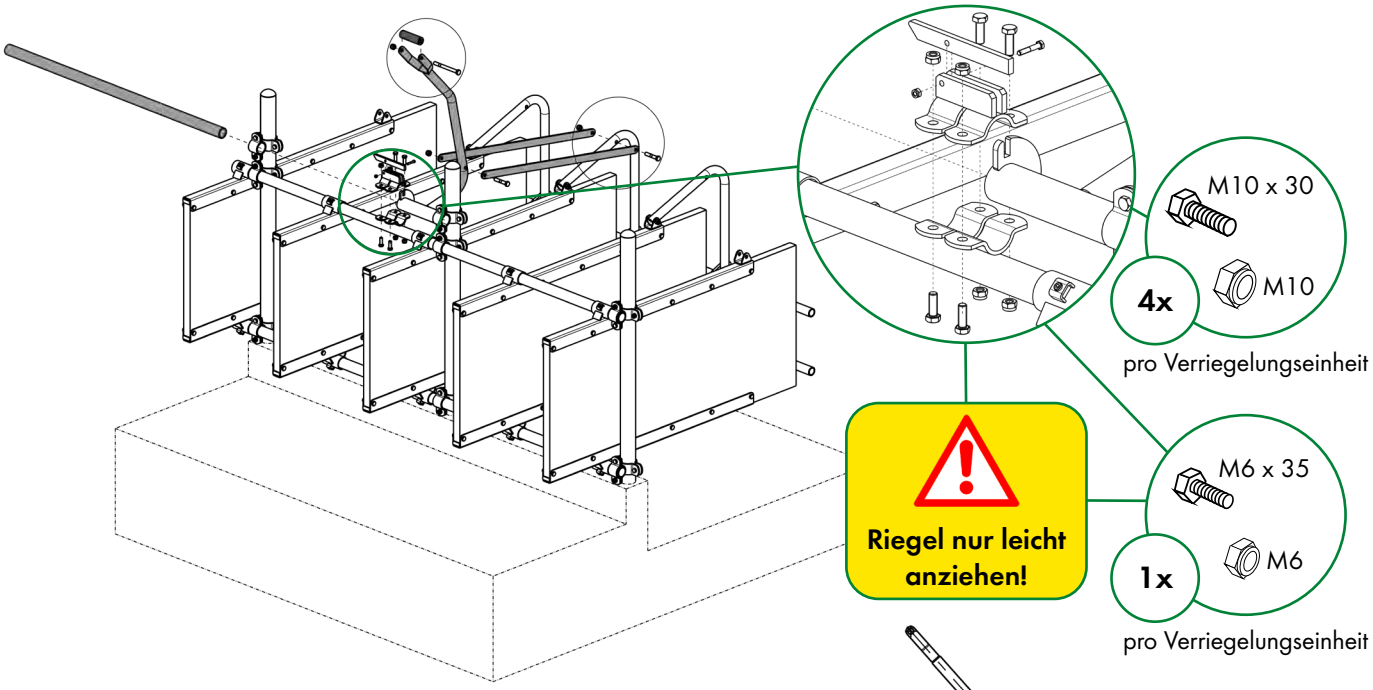

Einstellen:
Eine Person bewegt und hält den Hebel auf Position, so dass die Verschlussbügel wie abgebildet senkrecht stehen. Der Riegel muss wie abgebildet eingefallen sein. Da die Schelle mit der aufgeschweißten Verriegelung noch nicht ganz angezogen ist, ist sie noch drehbar. Wenn die richtige Position erreicht ist, zieht eine zweite Person die Schelle an und fixiert somit die Lage des Riegels.

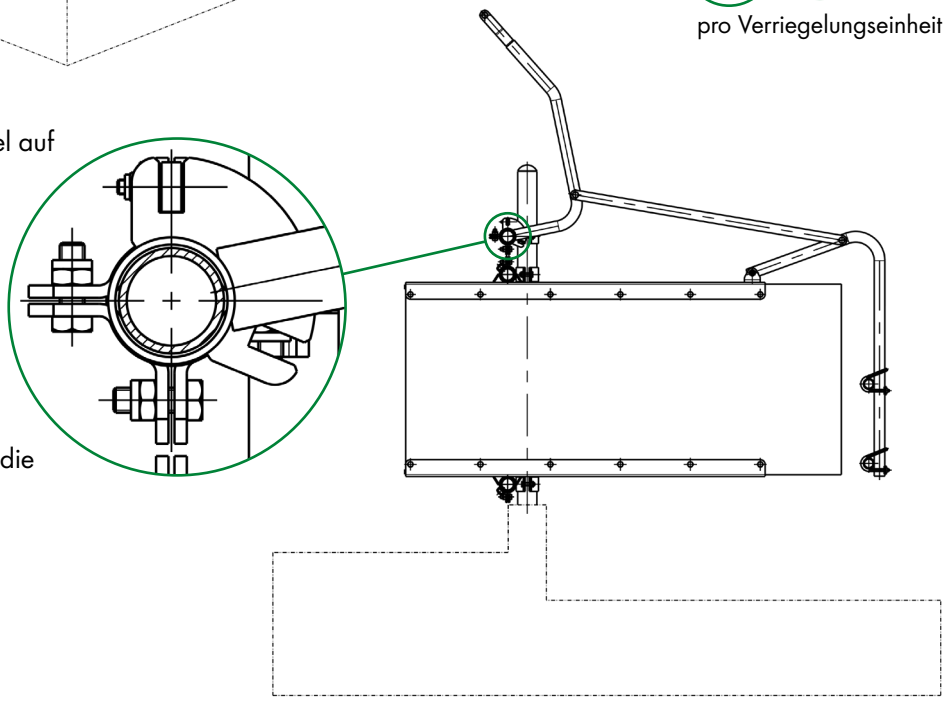

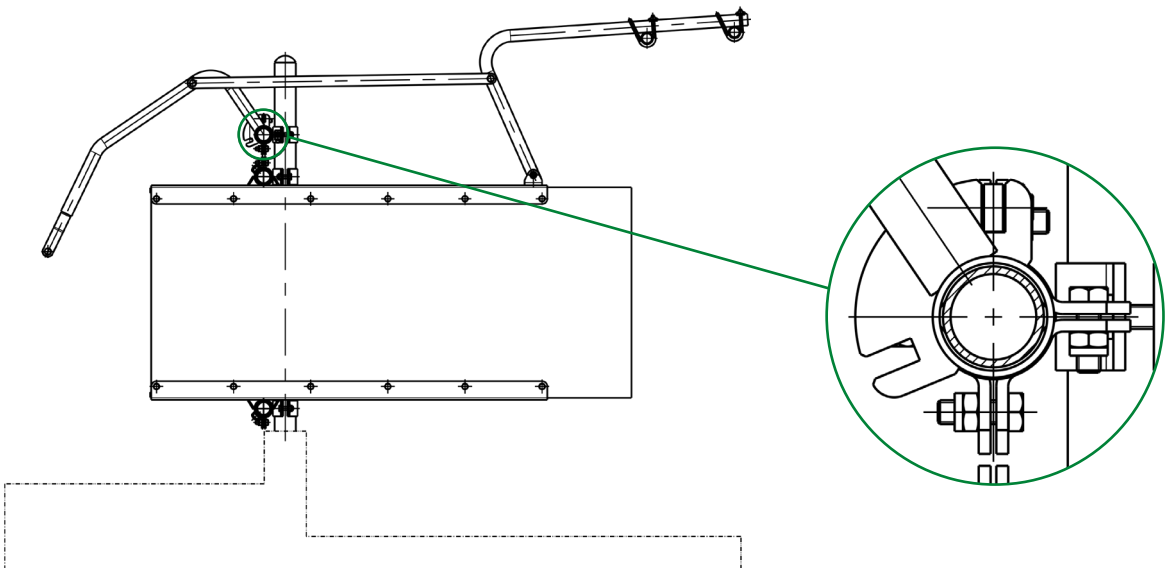

9. Ziehen Sie die Schrauben der Verriegelungseinheit an. Bitte dringend beachten, dass die Schrauben am Handgriff, an den Flachstählen sowie an den Verschlussbügeln NICHT fest angezogen werden, ansonsten beschränkt das die Funktion der Verriegelung.

10. Ist die Montage der Verriegelungseinheit abgeschlossen, können die Löcher für die U-Profile gebohrt und die U-Profile im vorderen Bereich montiert werden.

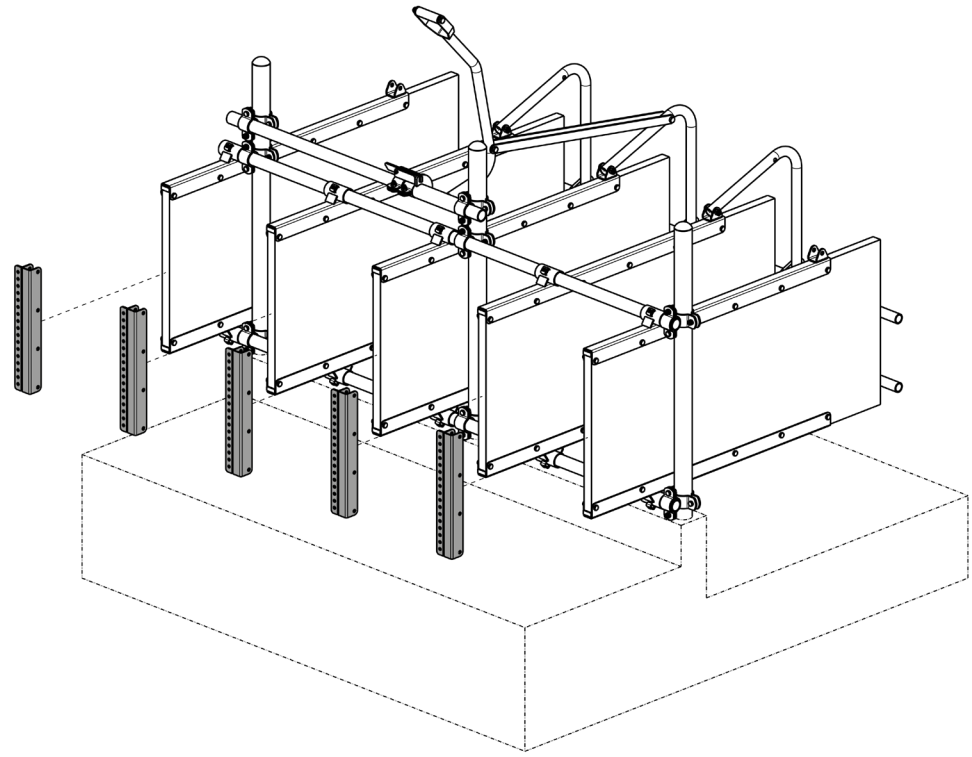

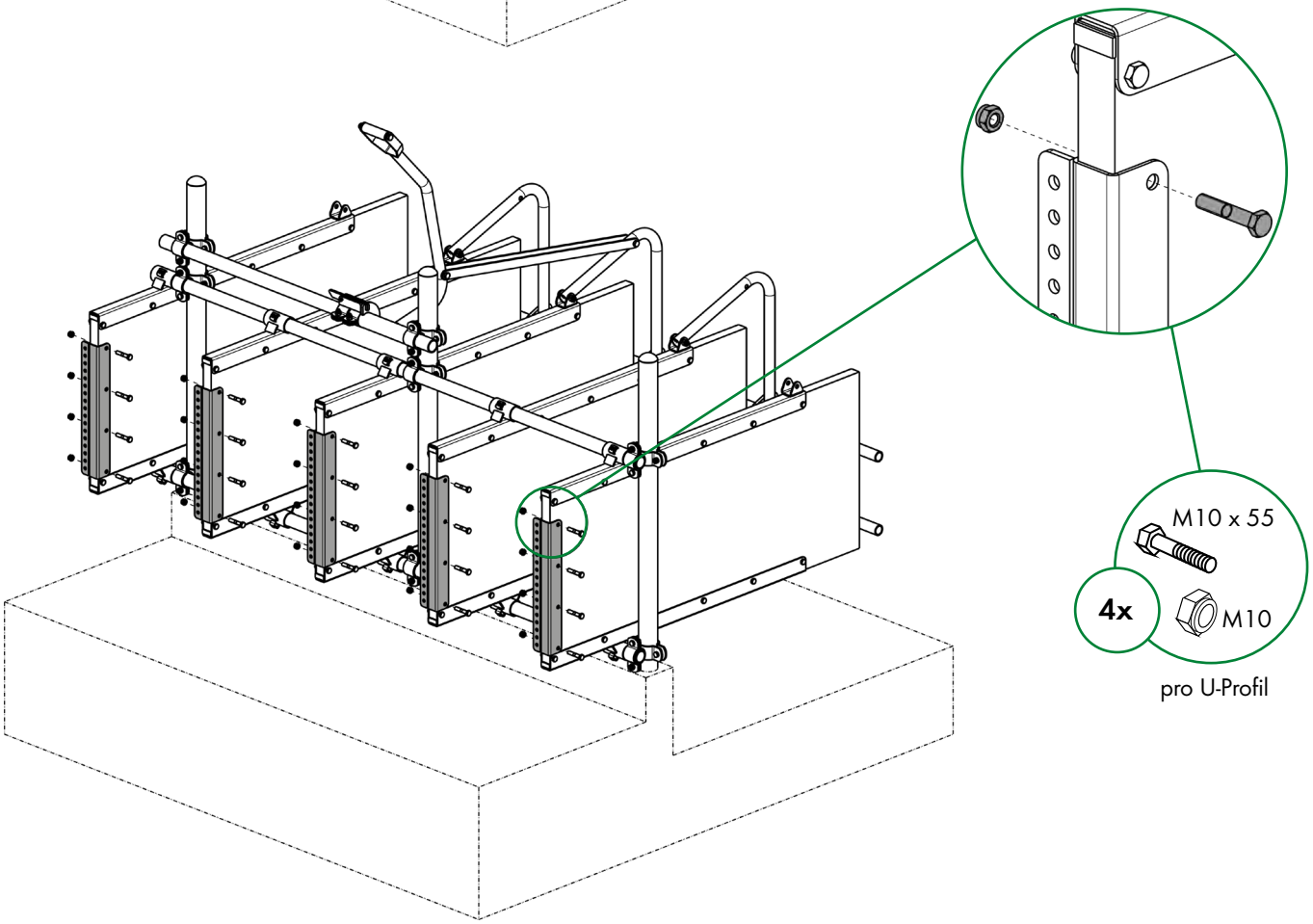

11. Über die verschiedenen Höhen der Lochpositionen kann die Höhe der Nuckeleimerhalter **7** bestimmt werden.

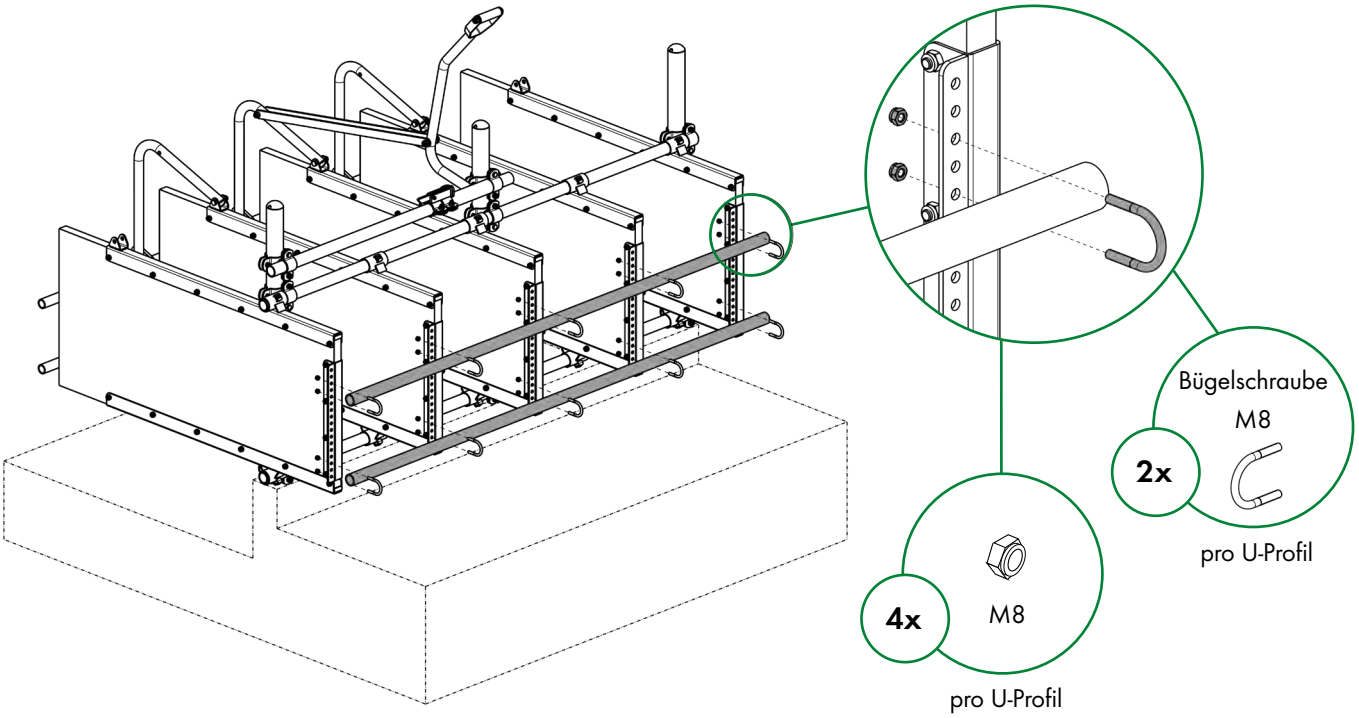

12. Die Nuckeleimerhalter **7** werden mit Hilfe der Klemmplatte und der beiliegenden Bügelschrauben direkt am oberen Rohrstück 42,4 mm montiert. Richten Sie den Nuckeleimerhalter so aus, dass die Kälber ungestört fressen und trinken können.

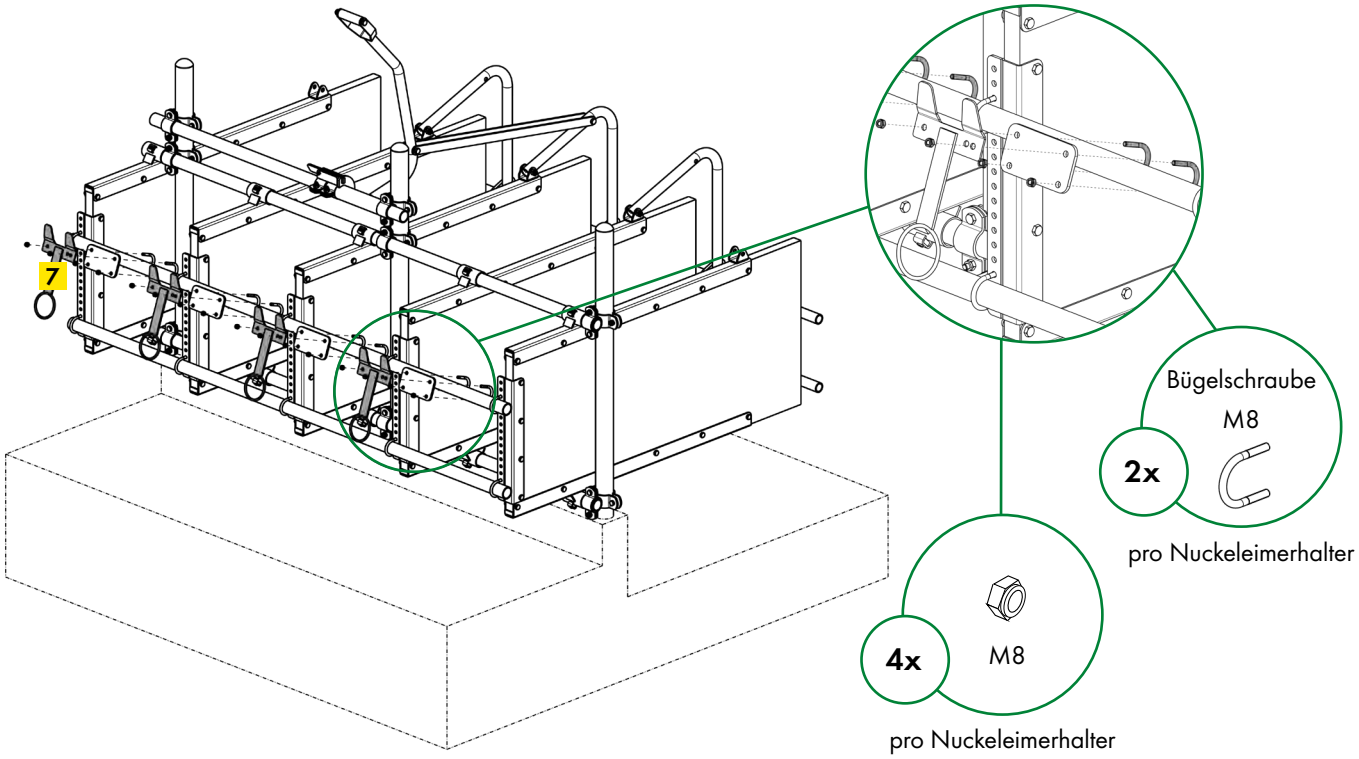

Bedienung:

- Öffnen und schließen Sie die Boxen mit Hilfe des Verriegelungshebels. Bei der Bedienung des Verriegelungshebels muss gleichzeitig der Riegel geöffnet werden.
- Gewöhnen Sie Ihre Kälber von klein auf an die Verriegelungsposition, sodass kein Stress bei den Tieren entsteht.

Geschlossene Seitenwand

- Seitliche Abtrennung zum benachbarten Kalb
- Seitliche Abtrennung im Kopfbereich
- L x B x H: 137 x 3,5 x 60 cm

Rückseitige Verriegelung

- Pro Platz 2 durchgängige 1 Zoll Rohre als rückseitige Verriegelung
- Schonung des Kopfbereiches während der Fangposition

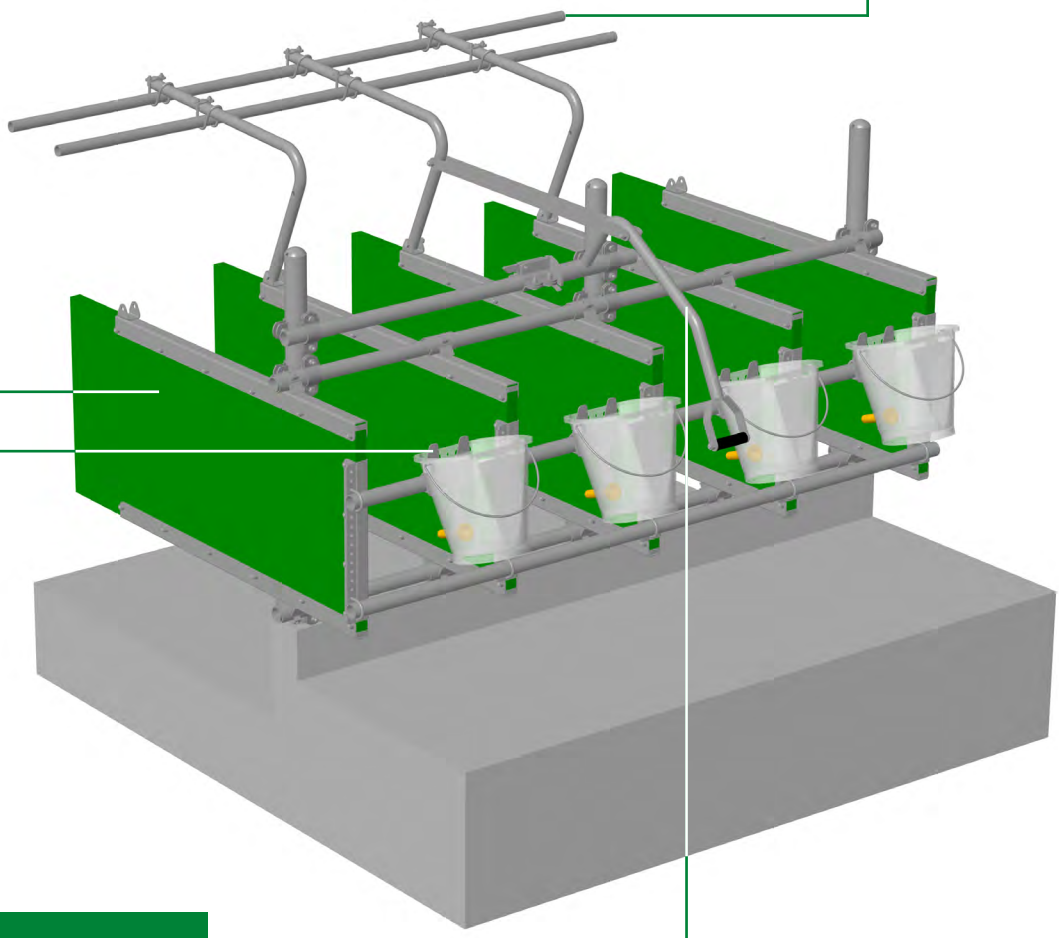

Nuckeleimerhalter

- Höhe der Nuckeleimerhalterung kann an das Alter der Kälber angepasst werden
- Position der Nuckeleimerhalterung kann an gewünschte Position verschoben werden
- Schrägstellung des Nuckeltränkeeimers problemlos möglich

Verriegelungs-Set für 4 Plätze

- Ruhiges und schnelles Verriegeln mehrerer Plätze
- Sicherung im geöffneten und geschlossenen Zustand

Fressplatzbreite modular einstellbar

- Einstellung der Fressplatzbreite je nach Alter und Rasse möglich

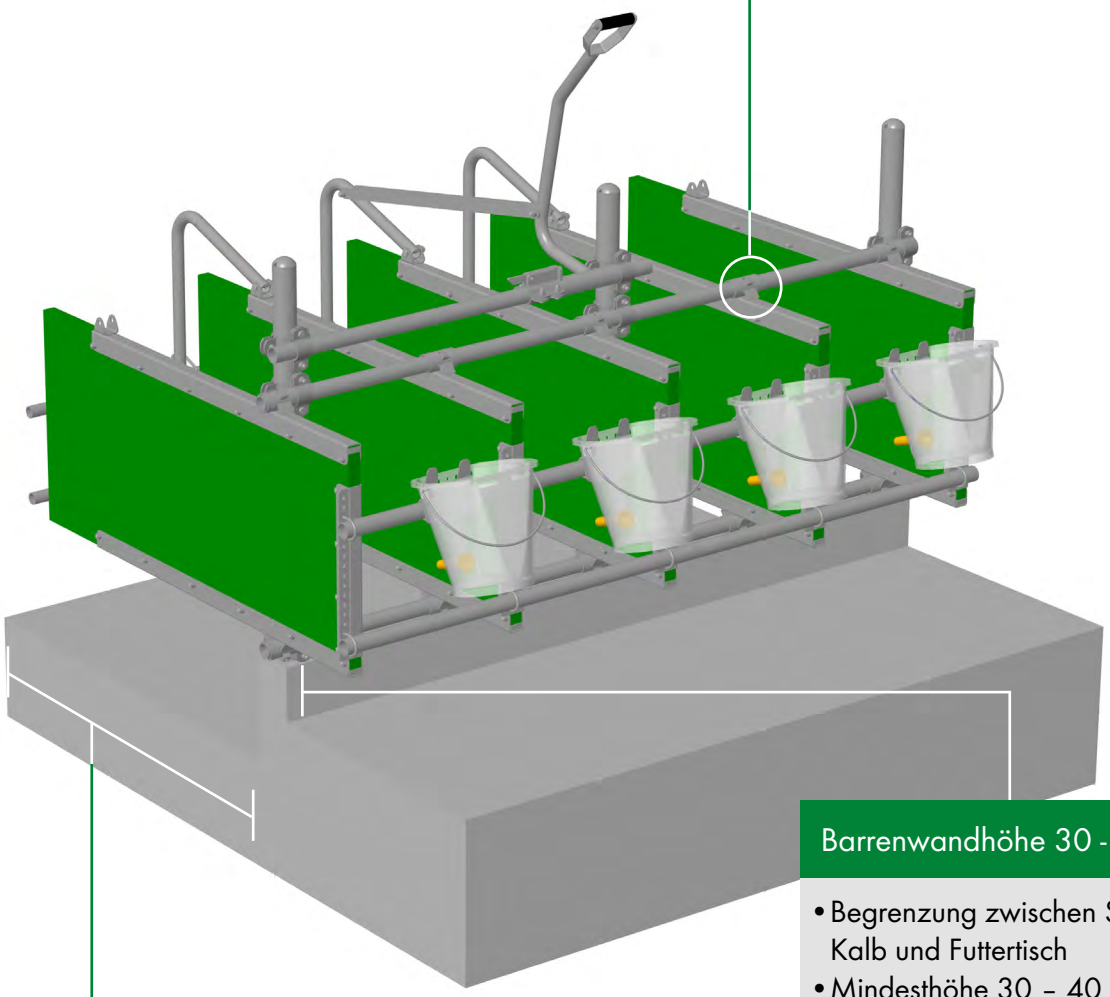

Barrenwandhöhe 30 - 40 cm

- Begrenzung zwischen Standfläche Kalb und Futtertisch
- Mindesthöhe 30 – 40 cm
- Dient als Barriere für das Kälberfutter
- Verhindert ein Durchdringen des Tieres auf den Futtertisch

Standfläche Kalb ca. 150 cm

- Länge ca. 150 cm, um ein Herabtreten älterer Kälber zu vermeiden
- Höhendifferenz zum Futtertisch ca. 15 cm

PATURA KG • Germany
Mainblick 1 • 63925 Laudenbach
Tel. 00 49 93 72 94 74 – 0
Fax 00 49 93 72 94 74 – 29
www.patura.com
info@patura.com

220721
ZANL-32400X-A1

Montage- und Bedienungsanleitung / Instructions de montage et d'utilisation / Installation and mounting Instructions / Montage- en bedieningshandleiding / Instrucciones de montaje y de uso

Ref. 324001 - 324004

FRANÇAIS

Case d'alimentation et d'abreuvement pour veaux

Fress- und Tränkestand für Kälber / Feeding Box for calves / Voer- en drinkstation voor kalveren / Box modular para terneros con cubo

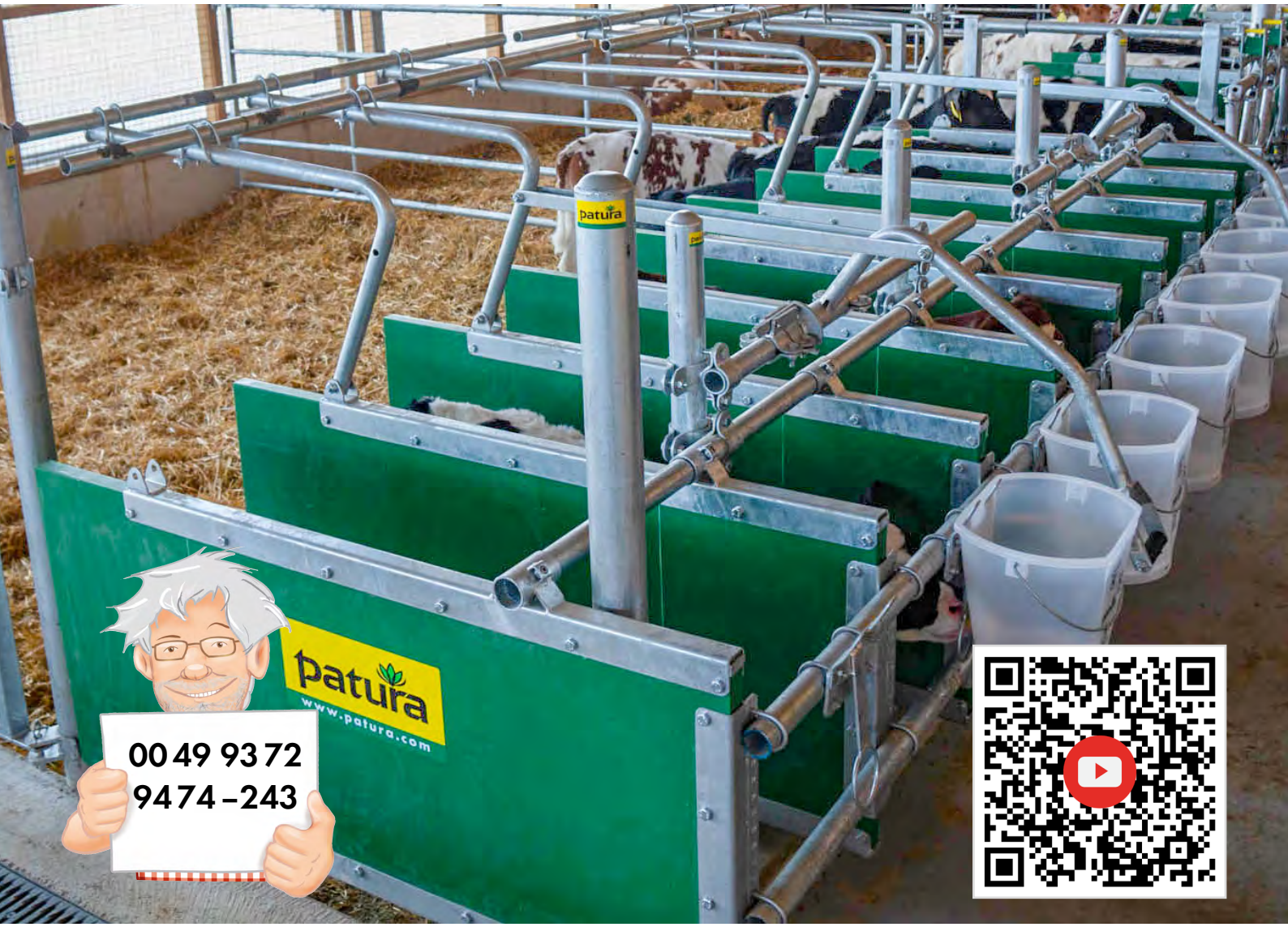

Outils nécessaires au montage :

- Jeu de clés à molette
- Coffret de clés à douille
- Clé à choc
- Perceuse avec foret à bois de 11 mm

Montage par 2 personne en 30 min environ par emplacement

Contenu de la livraison pour une place avec 2 parois latérales, sans poteaux ni brides :

	Pièce	Désignation
1	2x	Paroi en plastique 35 mm, verte
2	2x	Profilés en U (haut, bas, avant)
3	4x	Longueur de tube 42,4 mm
4	2x	Longueur de tube 33,7 mm
5	2x	Etriers croisés
6	1x	Kit de verrouillage (1x longueur de tube 42,4 mm, 1x levier, 1x poignée, 2x brides croisées 60 x 42 mm)
7	1x	Support de seau avec contre-plaque

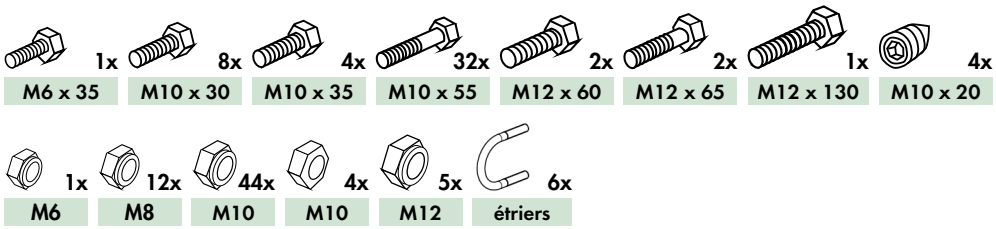

- Poteau recommandé : poteau Ø 60 mm à sceller (Réf. 303198) ou sur platine (Réf. 303460), avec 2 x brides doubles, 60 x 42 mm (Réf. 341233)
- Alternativement : poteau Ø 76 mm (Réf. 303194) ou (Réf. 303472), avec 2 x, 76 x 42 mm (Réf. 341293) par poteau et 2 x, 76 x 42 mm (Réf. 341293) par kit de verrouillage
- La distance recommandée entre les poteaux est de 1,00 m
- Pour pouvoir monter le kit de fermeture, la distance entre les poteaux ne doit pas dépasser 1,00 m
- Pour un montage libre des box, il faut prévoir des poteaux supplémentaires
- Pour les veaux de moins de 3 semaines, monter les brides croisées et les tubes de 42,4 mm vers l'interieur du box (exemple de montage, voir photo)

1. Alignez les poteaux en tenant compte de la largeur du box souhaité et fixer les au sol ou au socle.
(Hauteur du socle recommandée 300 - 400 mm à partir du sol)

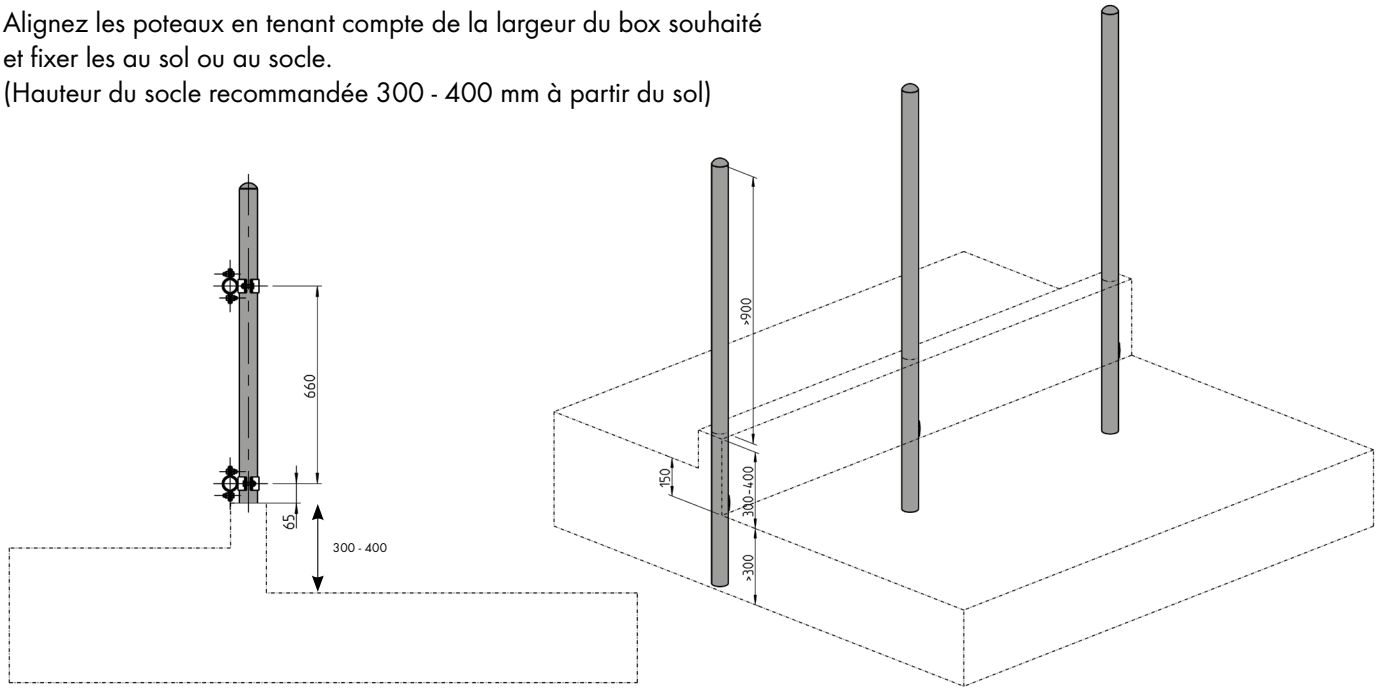

2. Montez les brides doubles 60 x 42 mm sur les poteaux, au-dessus du socle. Les brides supérieures doivent être installées à une distance d'environ 660 mm par rapport aux brides inférieures.

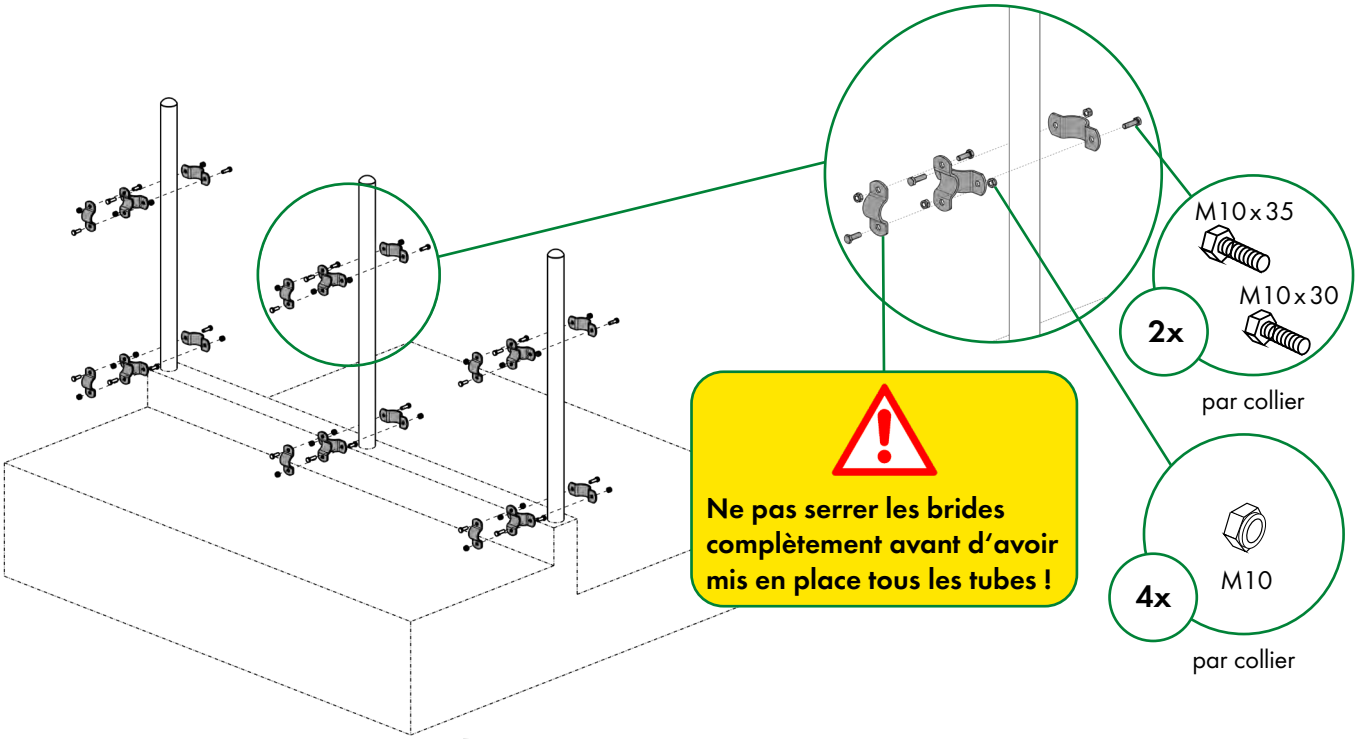

3. Poussez latéralement le tube de 42,4 mm **3** à travers les brides croisées et vissez les profilés en U **2** supérieurs et inférieurs sur le tube. Vous pouvez reconnaître le profil en U supérieur par les languettes du support de verrouillage.

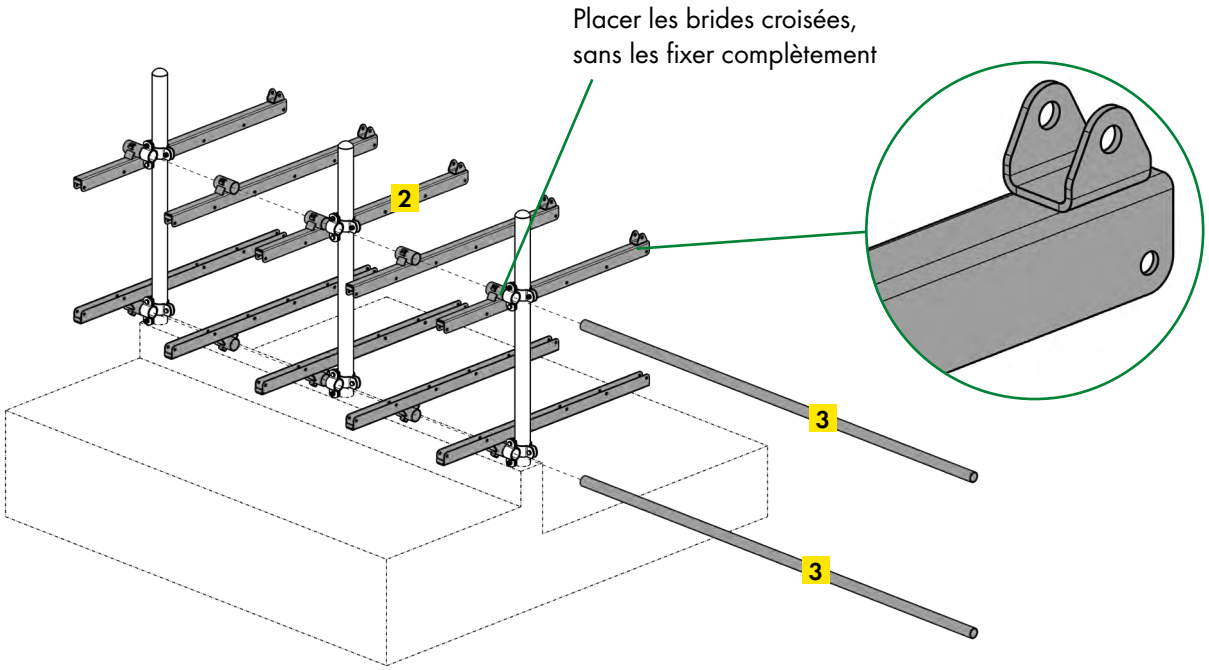

4. Les parois en plastique **1** peuvent maintenant être insérées par l'arrière dans les profilés en U. Alignez ensuite les parois latérales et fixez-les avec les vis de serrage.

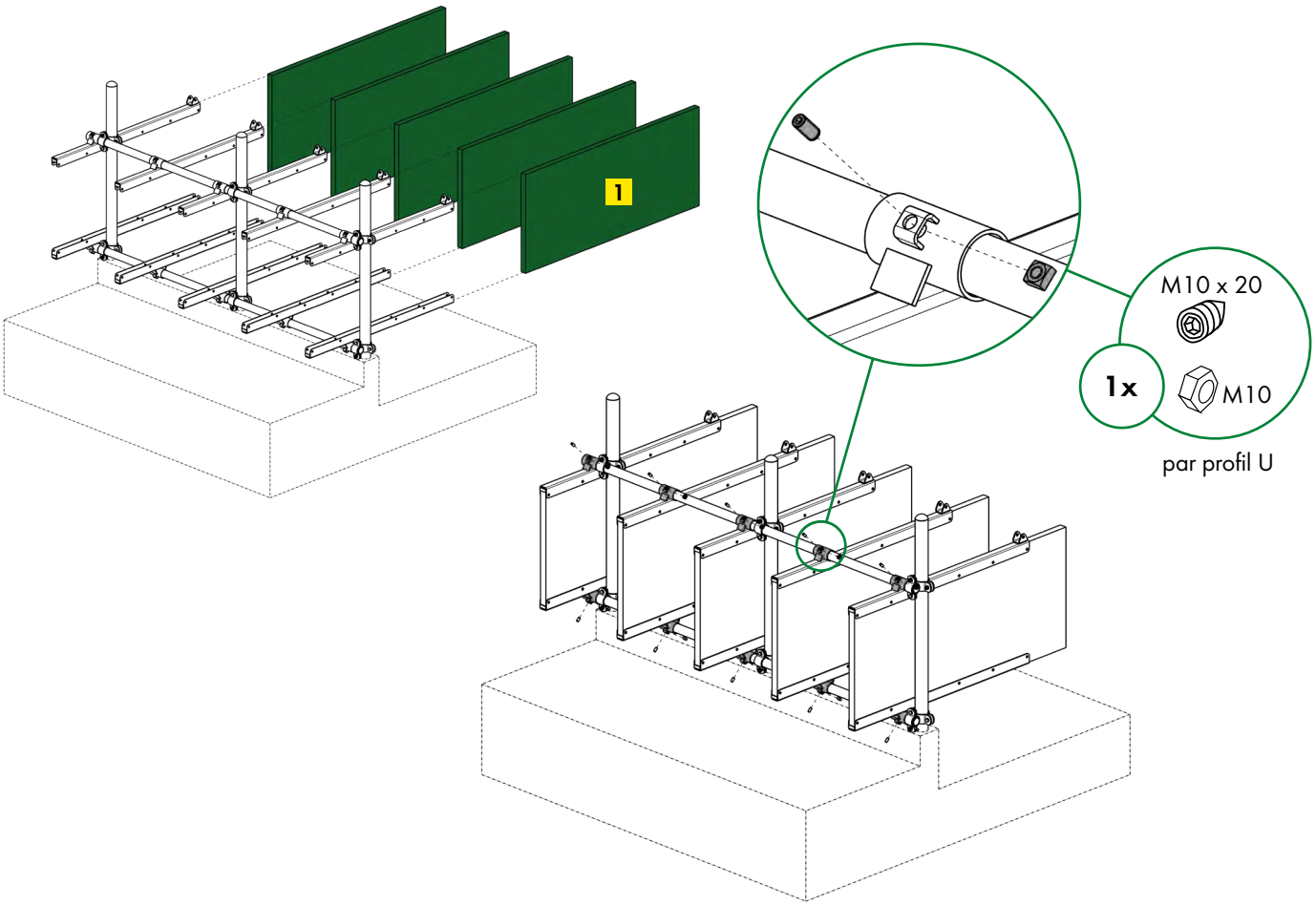

5. Percez les plaques en plastique **1** et vissez-les sur les profilés en U.

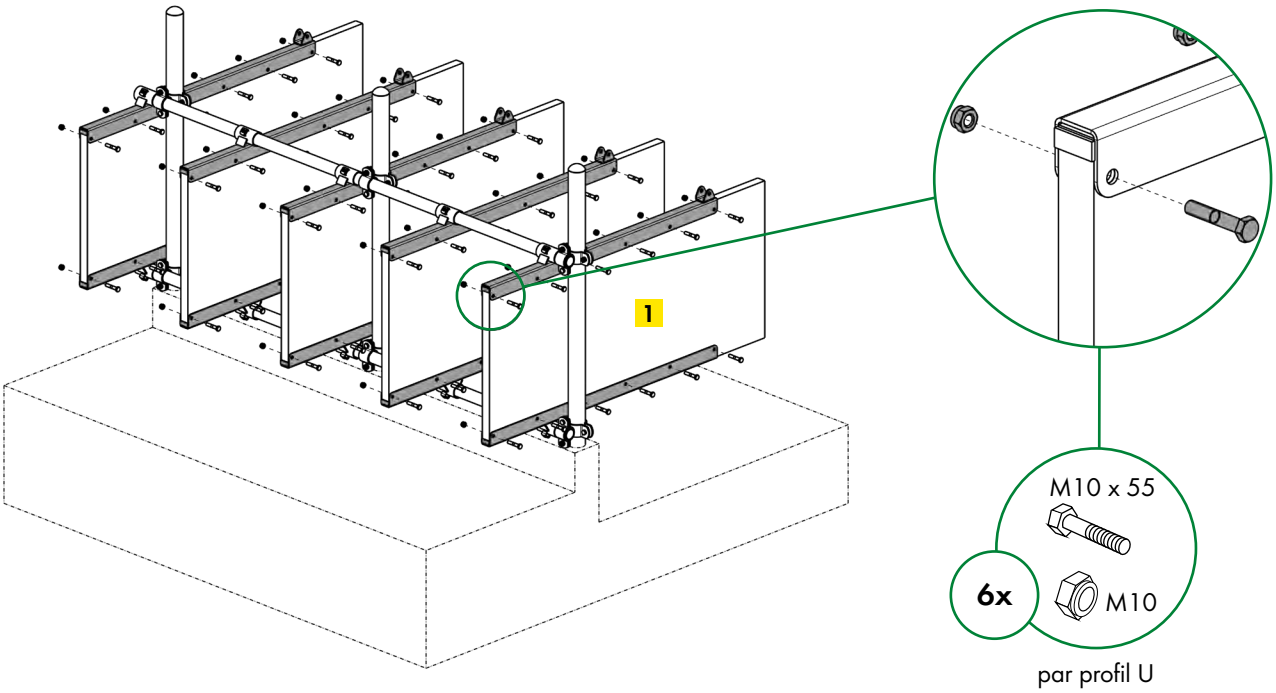

6. Vous pouvez maintenant installer le support **5** dans les languettes des profilés en U supérieurs et visser les tubes de 33,7mm **4** avec les étriers sur le support de verrouillage.

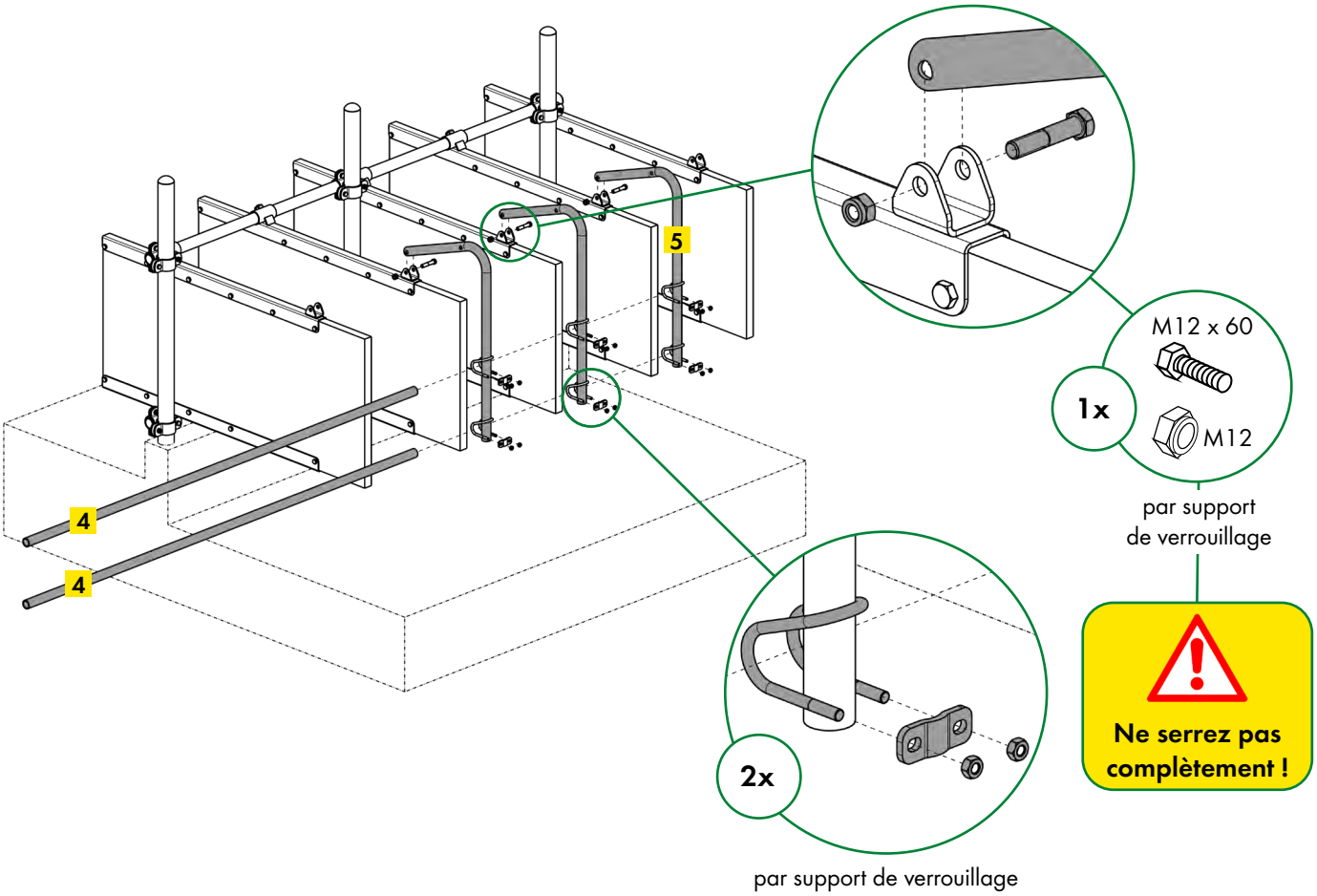

7. Montez l'unité de verrouillage **6** avec les deux brides doubles 60 x 42 mm entre deux poteaux. Le levier de l'unité de verrouillage doit être au centre des 4 box, à la même hauteur qu'une paroi latérale.

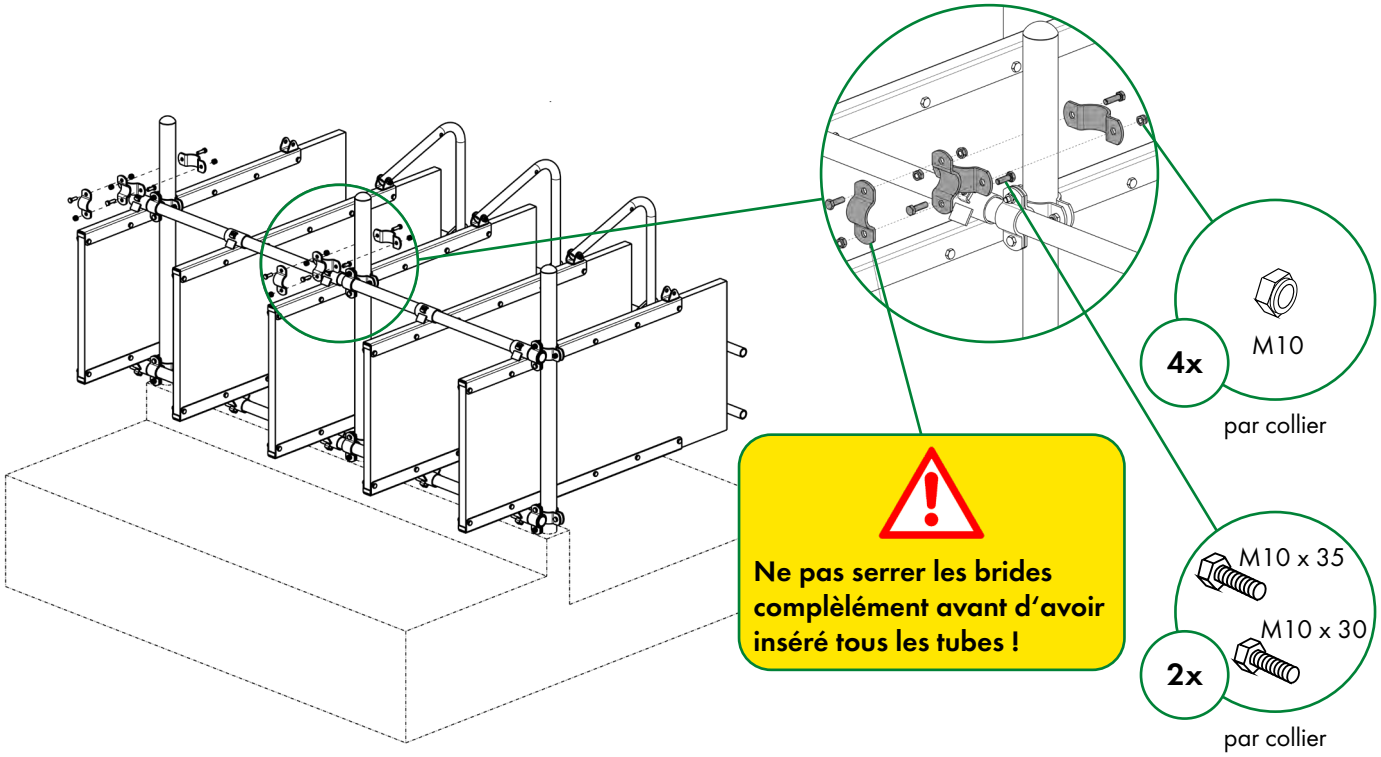

Poussez le tube de 42,4 mm **6** à travers la bride double. Serrez maintenant la moitié de la bride avant. Connectez maintenant le support de verrouillage **5** au levier de verrouillage à l'aide des deux fers plats. Assemblez la poignée.

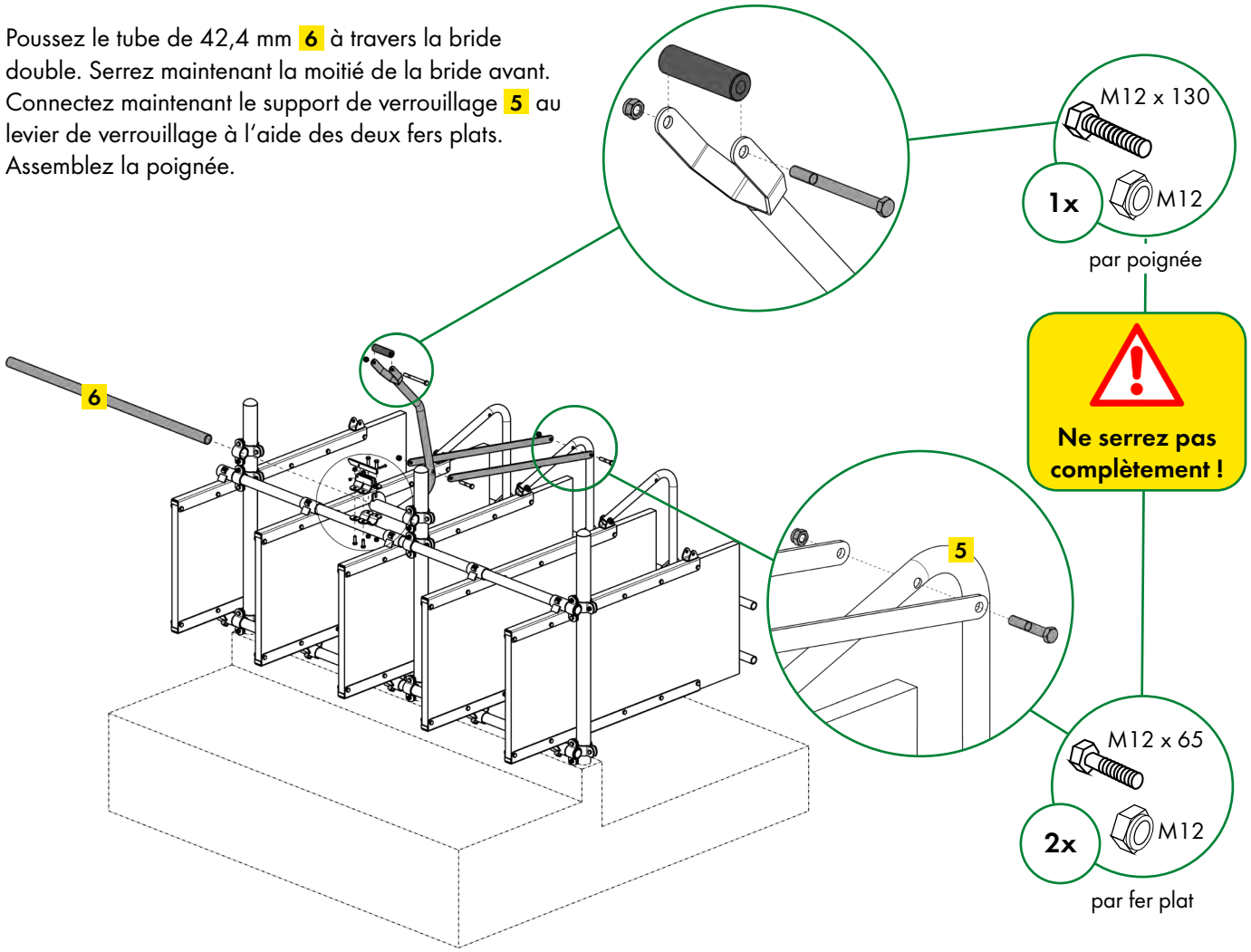

8. Fixer la bride avec le verrou soudé sur le tube de verrouillage et vérifier le bon positionnement.

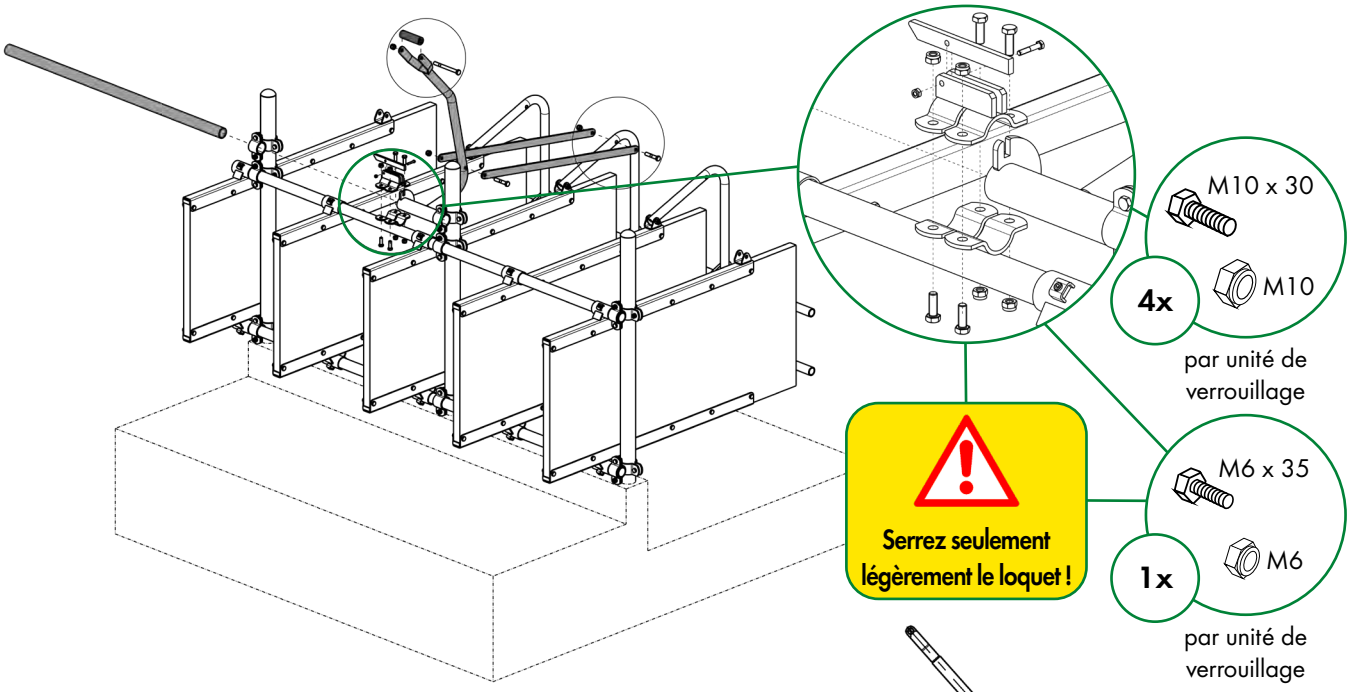

Réglage :
Une personne vérifie le positionnement du levier afin que les verroux soient alignés, comme sur l'illustration. Une deuxième personne fixe la bride dès que le bon positionnement est atteint.

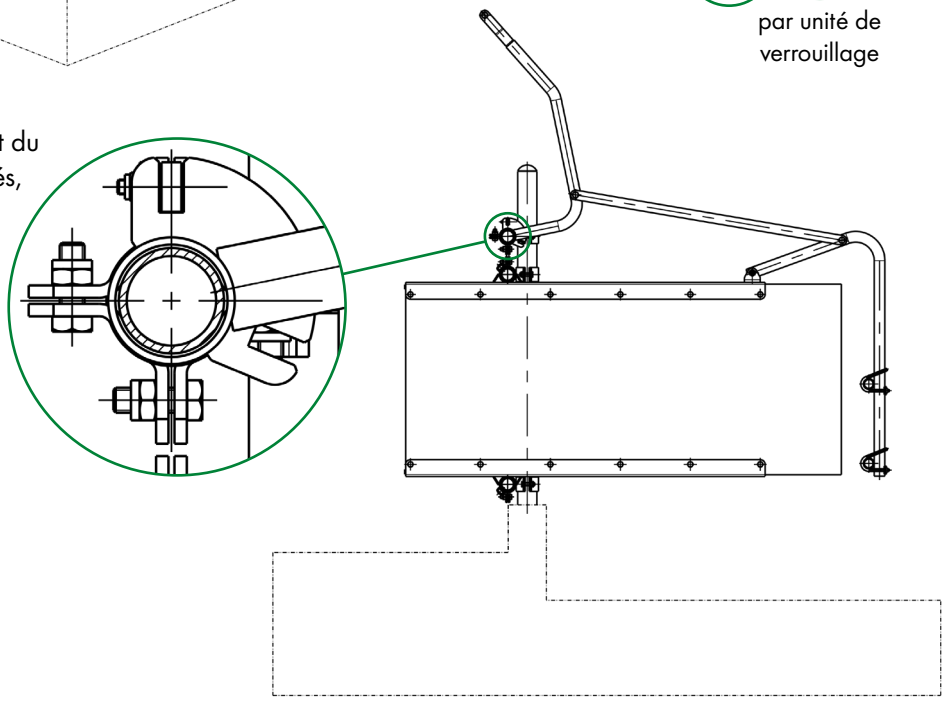

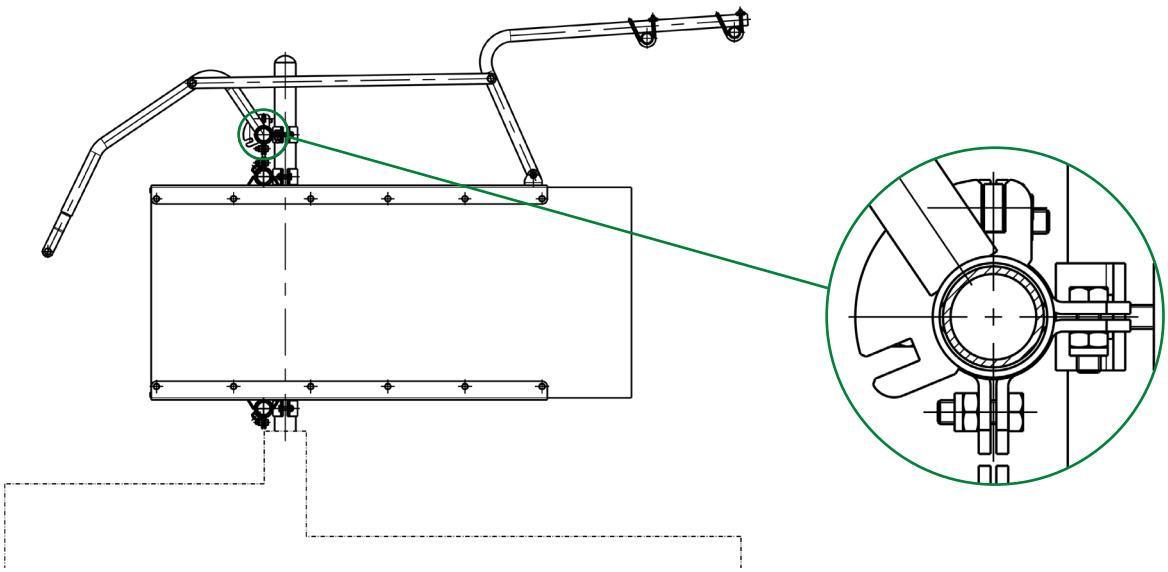

9. Serrez les vis de l'unité de verrouillage. Veuillez noter que les vis sur la poignée, sur les fers plats et sur les supports de verrouillage ne sont PAS serrées, sinon cela limite la fonction du verrouillage.

10. Lorsque l'assemblage de l'unité de verrouillage est terminé, les trous pour les profilés en U peuvent être percés et les profils en U peuvent être installés dans la zone avant.

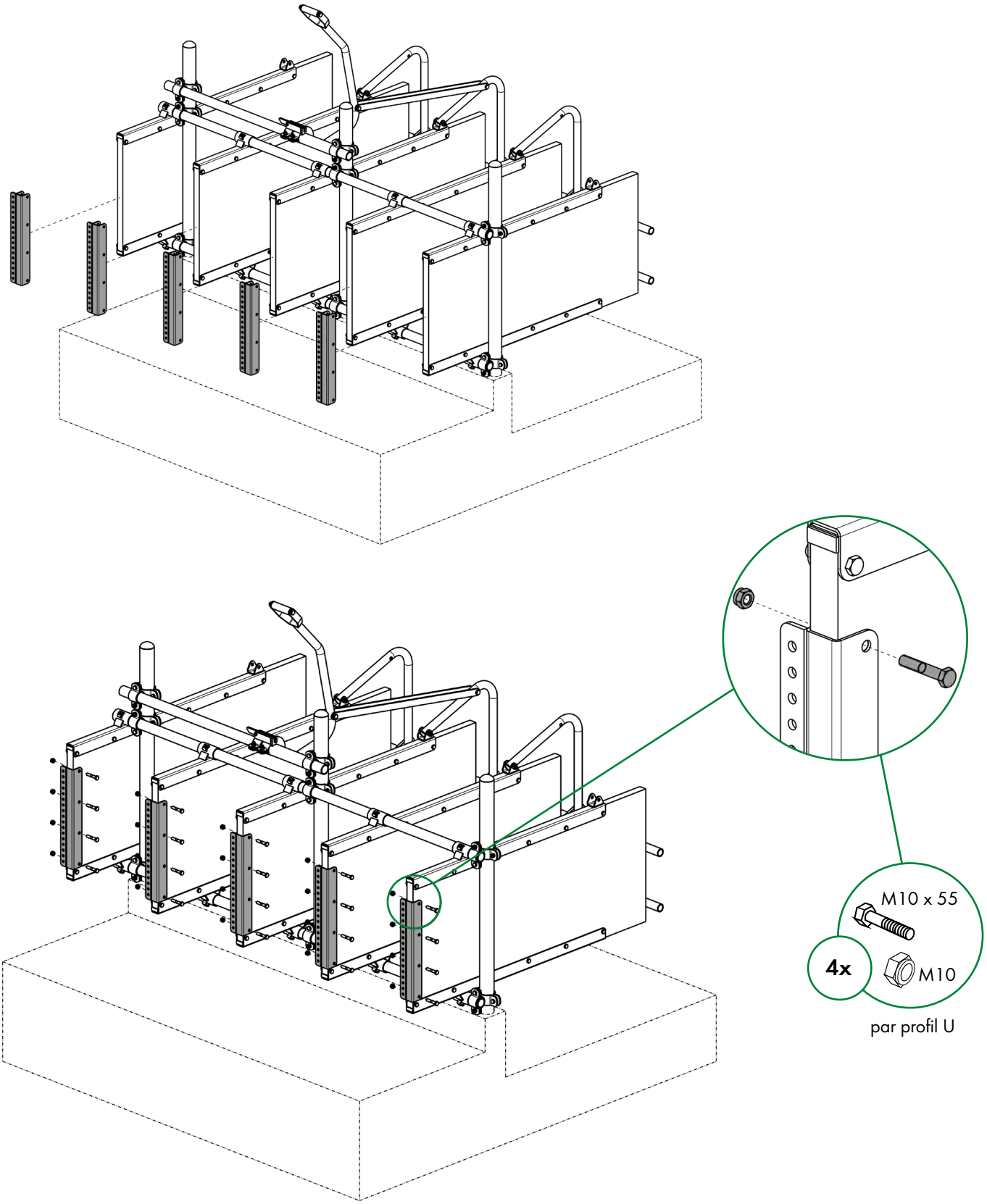

11. La hauteur du support de seau **7** peut être déterminée via les différentes hauteurs des positions des trous.

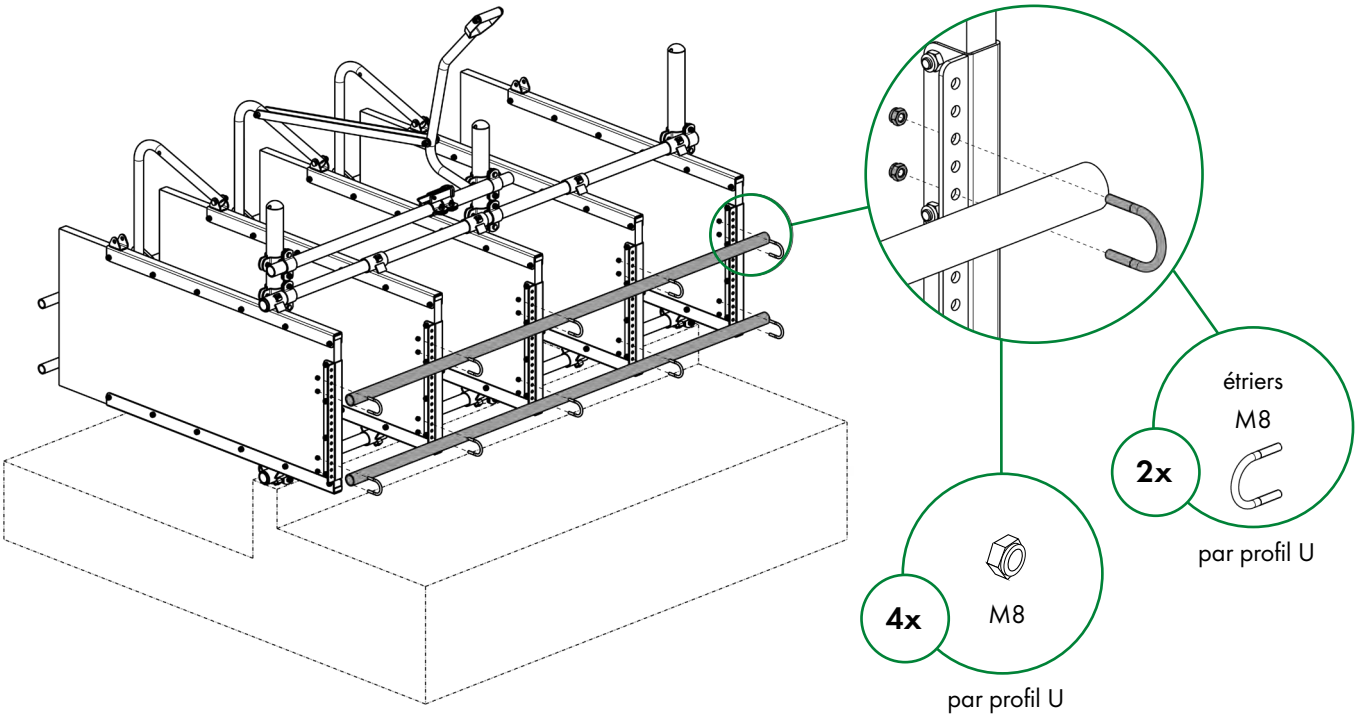

12. Les supports de seau **7** sont montés directement sur le tube supérieur de 42,4 mm à l'aide de la plaque de serrage et des étriers fournis. Alignez le support de seau pour que les veaux puissent manger et boire tranquillement.

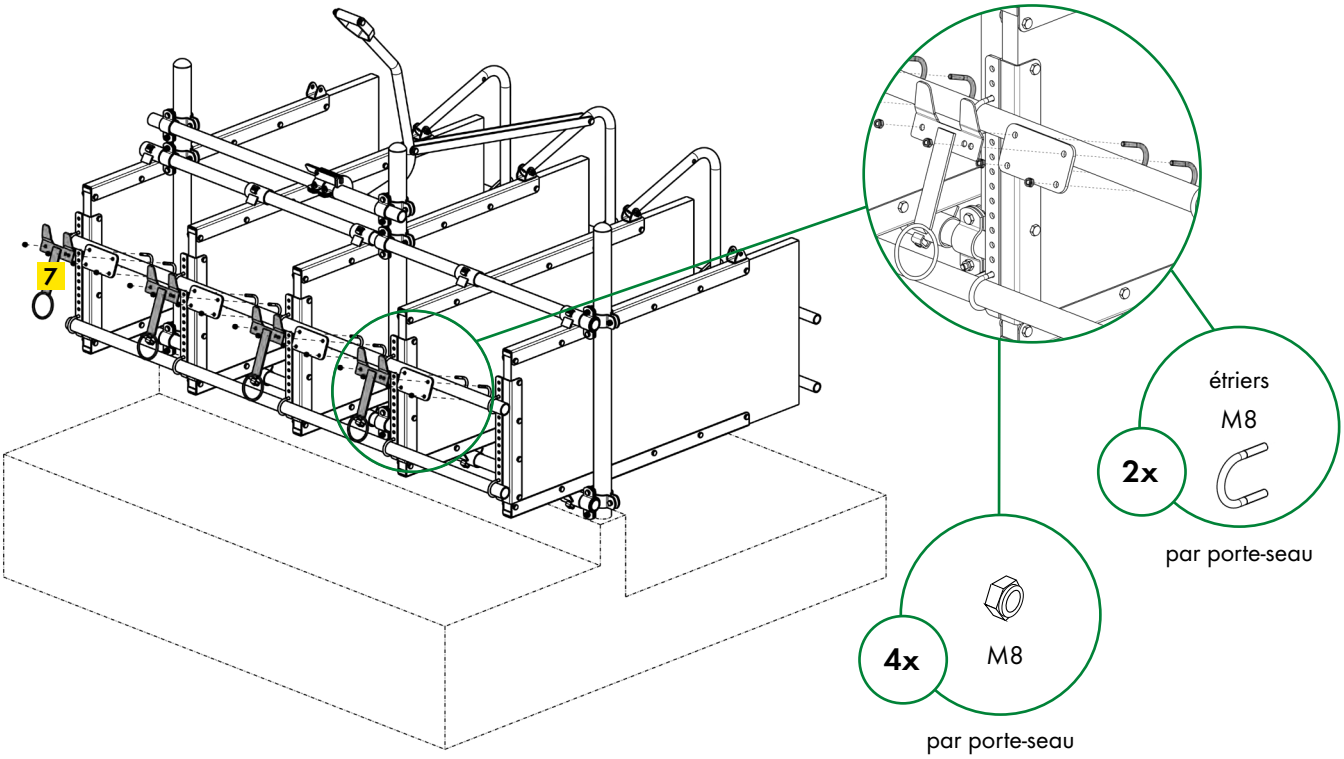

Fonctionnement :

- Ouvrez et fermez les box à l'aide du levier de verrouillage. Avant de commencer l'utilisation, assurez-vous d'ouvrir le volet de verrouillage.
- Habituez vos veaux à être bloqués dès le plus jeune âge afin que les animaux ne soient pas stressés.

Verrouillage arrière

- avec 2 tubes de 1 pouce par box
- Protection de la zone de la tête en position fermée

Paroi latérale fermée

- Séparation latérale par rapport au veau voisin
- Séparation latérale dans la zone de la tête
- L x L x H: 137 x 3,5 x 60 cm

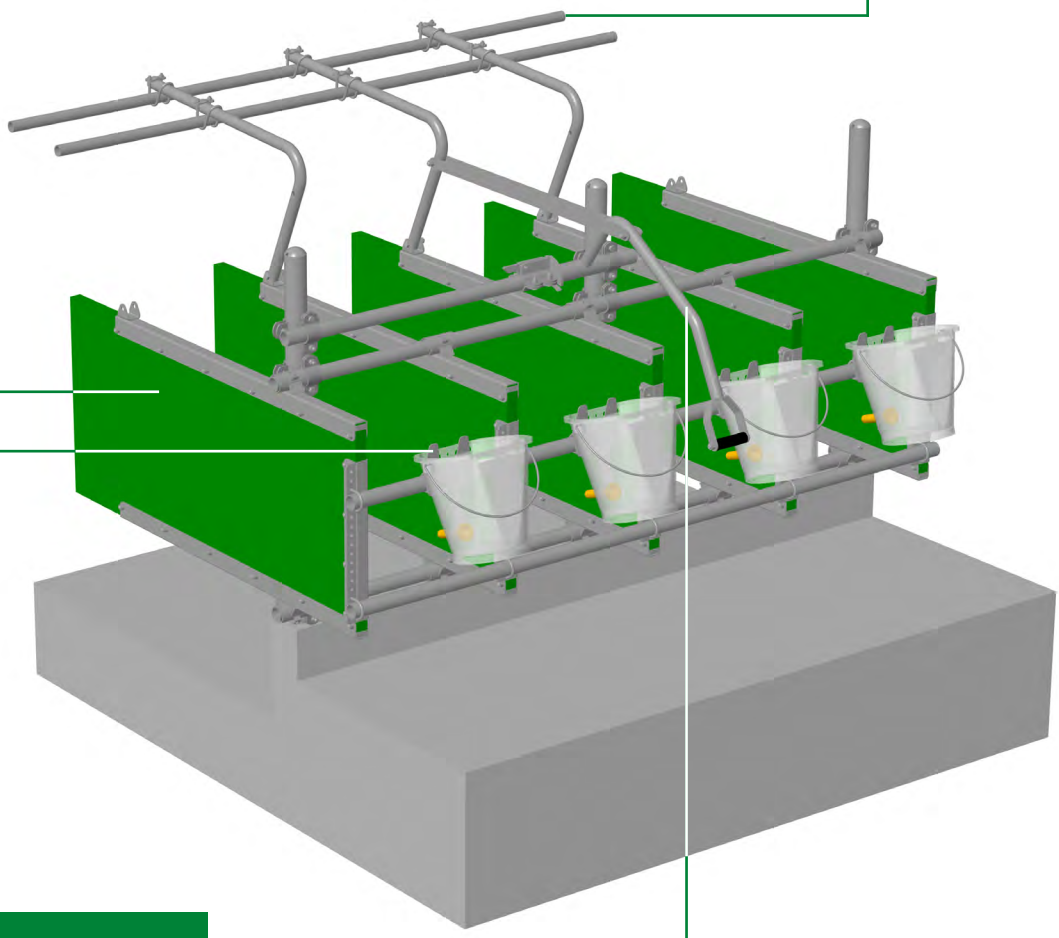

Porte-seau

- La hauteur du support du seau peut être ajustée en fonction de l'âge des veaux
- La position du porte-seau peut être déplacée à la position souhaitée
- Possibilité de position inclinée du seau d'abreuvement sans problème

Kit de verrouillage pour 4 places

- Verrouillage silencieux et rapide de plusieurs places
- Arrêtage en position ouvert et fermé

Largeur de l'aire d'alimentation réglable de manière modulaire

- Réglage possible selon l'âge et la rasse de l'animal

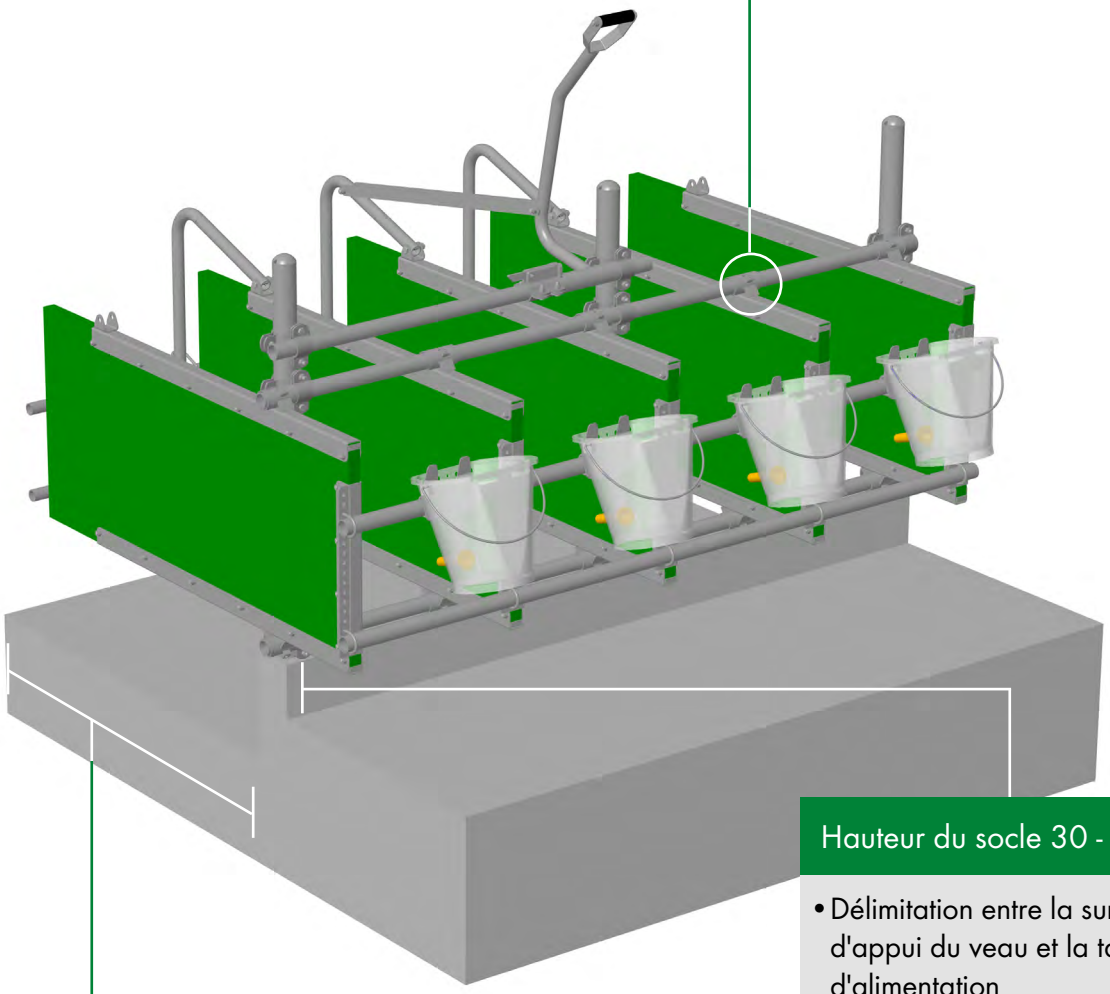

Hauteur du socle 30 - 40 cm

- Délimitation entre la surface d'appui du veau et la table d'alimentation
- Hauteur minimale 30 – 40 cm
- Sert de barrière à l'alimentation des veaux
- Empêche l'animal de pénétrer sur la table d'alimentation

Surface adaptée au veau (env. 150 cm)

- Longueur du logement env. 150 cm pour éviter toute blessure
- Différence de hauteur par rapport à la table d'alimentation env. 15 cm

PATURA KG • Germany
Mainblick 1 • 63925 Laudenbach
Tel. 00 49 93 72 94 74 – 0
Fax 00 49 93 72 94 74 – 29
www.patura.com
info@patura.com

220721
ZANL-32400X-A1

Montage- und Bedienungsanleitung / Instructions de montage et d'utilisation / Installation and mounting Instructions / Montage- en bedieningshandleiding / Instrucciones de montaje y de uso

Ref. 324001 - 324004

ENGLISH

Feeding Box for calves

Fress- und Tränkestand für Kälber / Case d'alimentation et d'abreuvement pour veaux / Voer- en drinkstation voor kalveren / Box modular para terneros con cubo

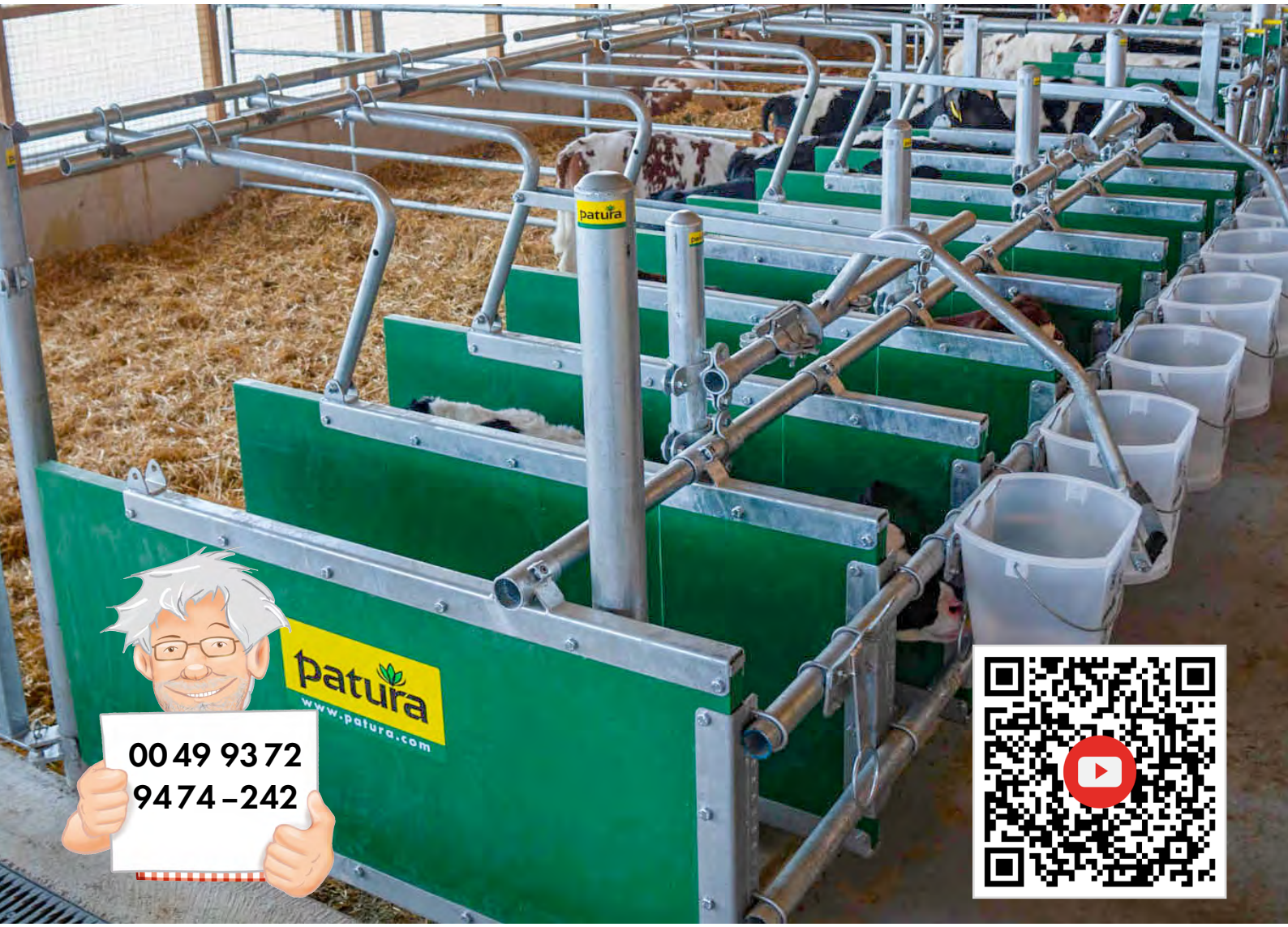

Additionally required tools for assembly:

- Set of wrenches
- Socket wrench box
- Impact drill
- Cordless screwdriver with 11 mm wood drill

Mounting with 2 persons in approx. 30 min per place

Installation and mounting Instructions

Included in delivery, for one place with two side panels, without posts and cross-over clamps:

	Qty	Description
1	2x	Plastic panel 35 mm, green
2	2x	U-Profile Set (top, bottom, front)
3	4x	Tube piece 42.4 mm
4	2x	Tube piece 33.7 mm
5	2x	Locking bracket incl. 2 angled cross-over clamps per locking bracket
6	1x	Locking Set (1x tube segment 42.4 mm, 1x operating lever, 1x locking clamp, 2x cross-over clamp 60 x 42 mm)
7	1x	Bucket Holder for suckler bucket

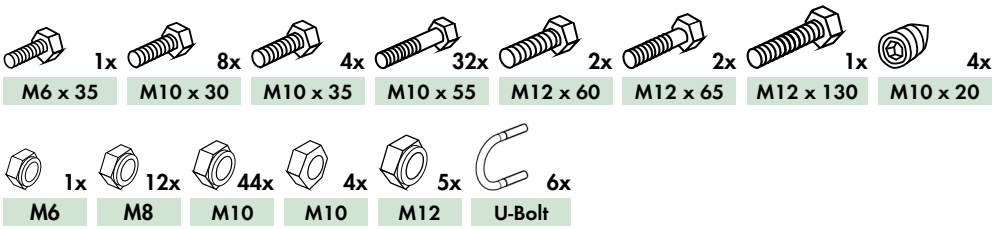

- Recommended Post: Post Ø 60 mm to set in concrete (Ref. 303198) or post with base plate (Ref. 303460), plus 2x cross-over clamps 60 x 42 mm (Ref. 341233)
- Alternative: Post Ø 76 mm to set in concrete (Ref. 303194) or post with base plate (Ref. 303472), plus 2x cross-over clamps 76 x 42 mm (Ref. 341293) per post and 2x cross-over clamps 76 x 42 mm (Ref. 341293) per locking set
- Recommended post distance: 1.00 m clear width
- Maximum post distance per locking set: 1.00 m
- Use additional posts for freestanding boxes
- For calves younger than 3 weeks, the cross-over clamps and tube pieces 42.4 mm have to show to the inside of the box (see the picture for example)

1. Set the posts according to your desired box width. Fix them with the base plate or concrete them into the bar wall.
(recommended bar wall height 300 - 400 mm, from the standing surface)

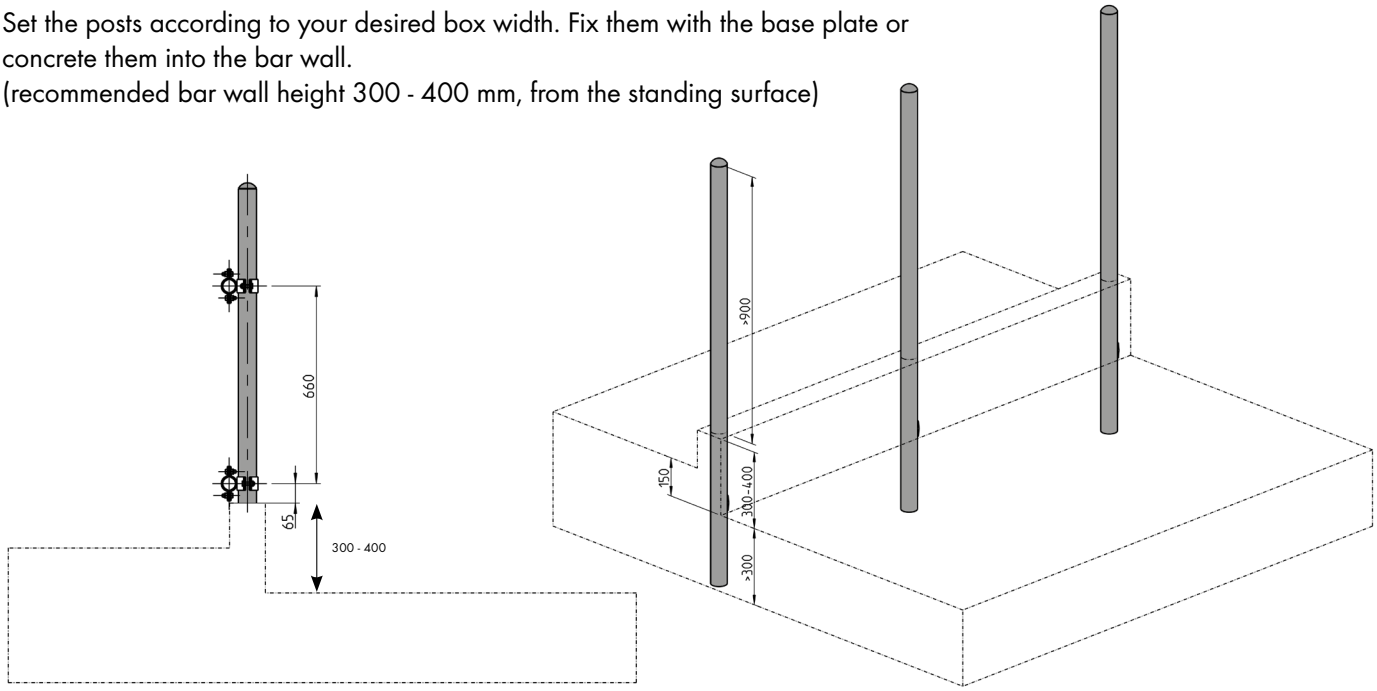

2. Fix the cross-over clamps 60 x 42 mm at the posts, above the bar wall. The distance between the cross-over clamps at the top and bottom should be approx. 660 mm.

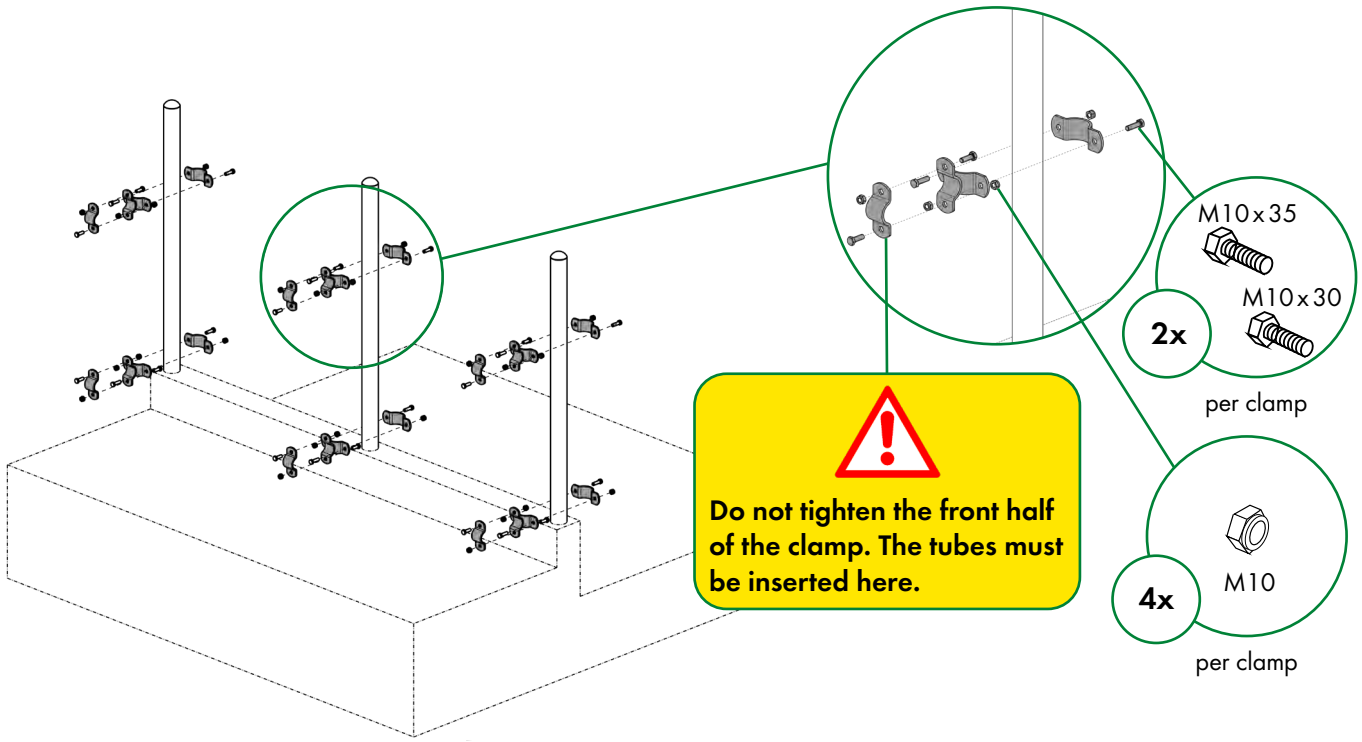

3. Push the tube piece 42.4 mm **3** through the cross-over clamps. Then put the top and bottom u-profiles **2** on the tube. Notice the flaps for the locking bracket on the top u-profile.

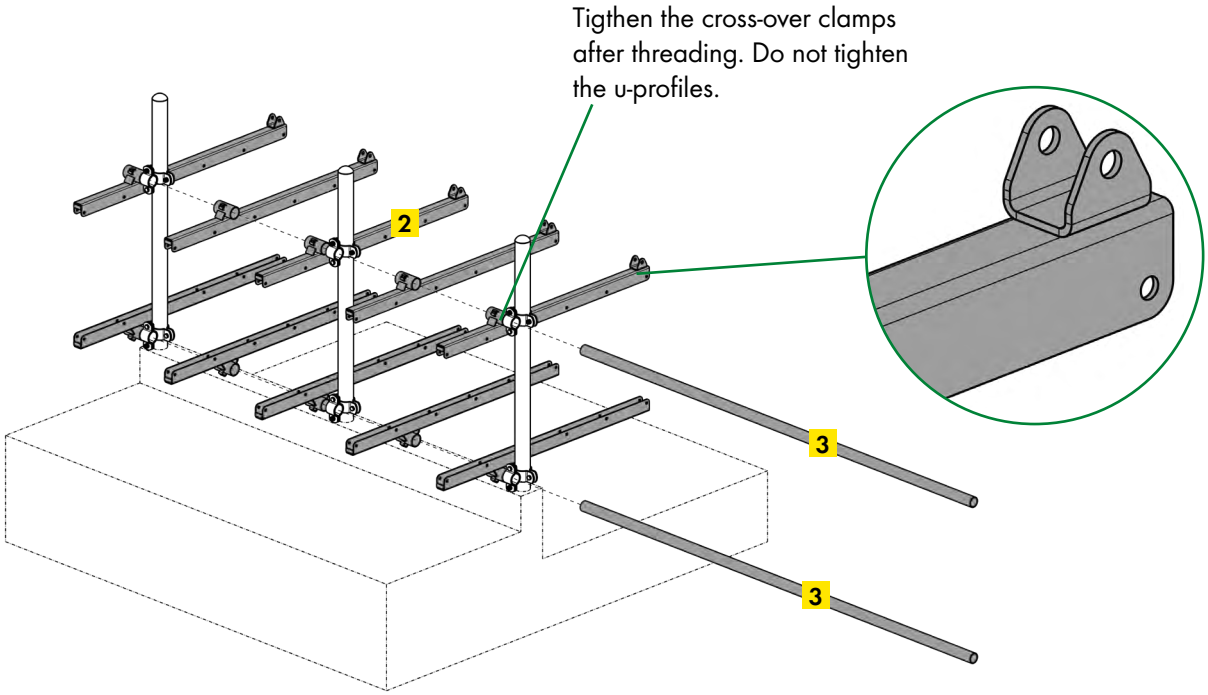

4. Insert the plastic panels **1** from the back into the u-profiles. Adjust the side walls and fix them with the clamp screws.

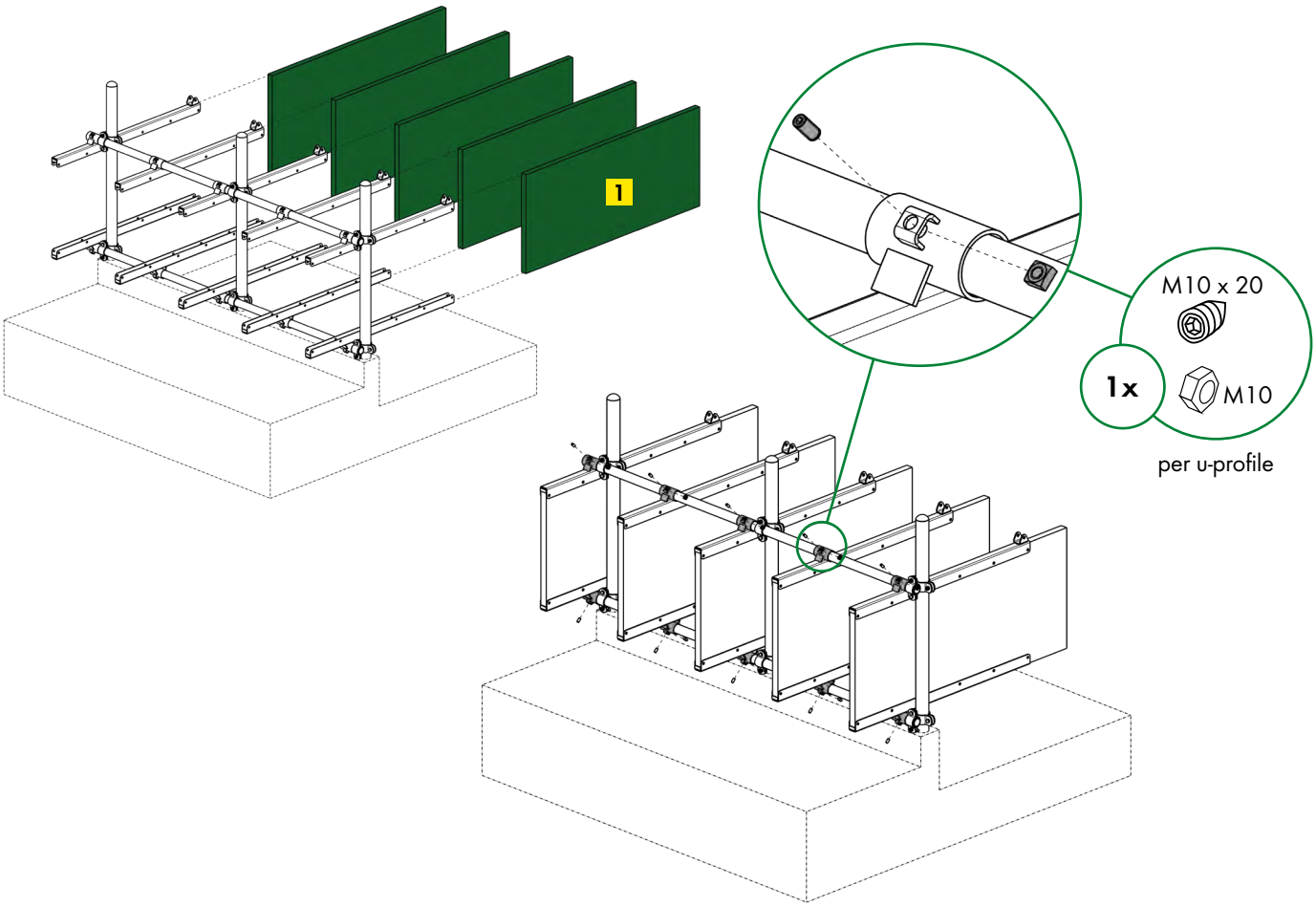

5. Drill the plastic panels **1** and screw them to the u-profiles.

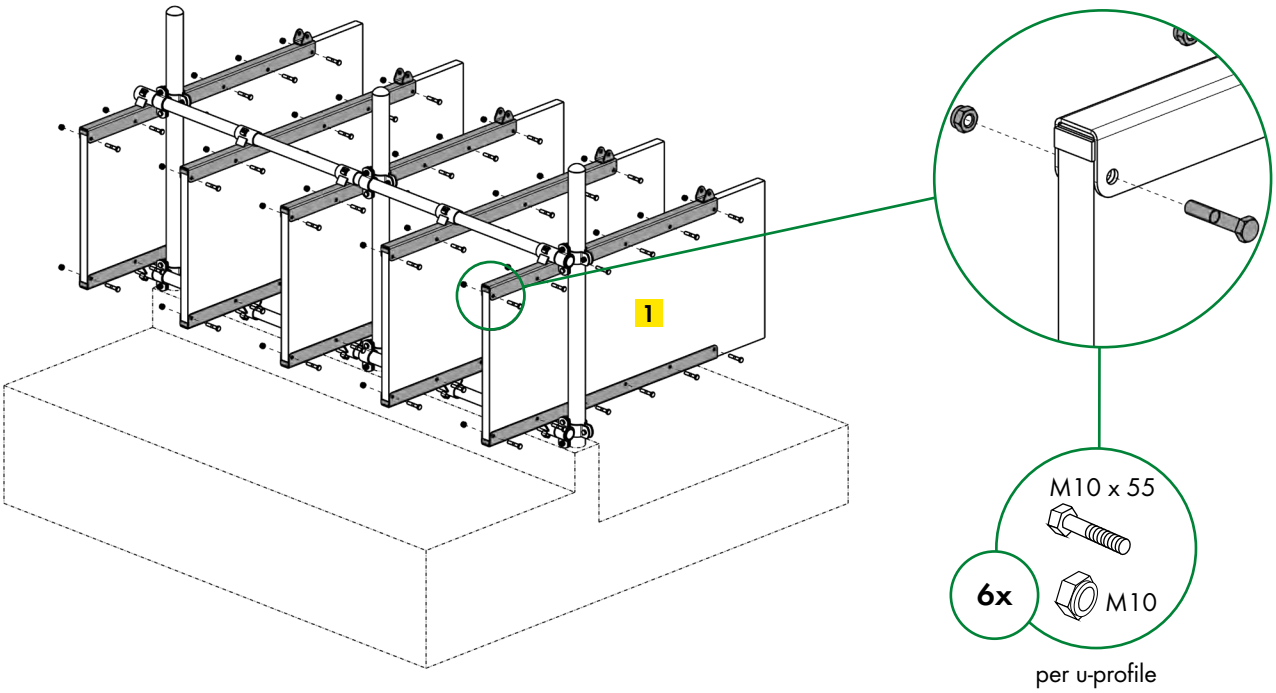

6. Mount the locking bracket **5** to the flaps of the upper u-profiles. Then use the angled cross-over clamps to screw the tube pieces 33.7 mm **4** to the locking brackets.

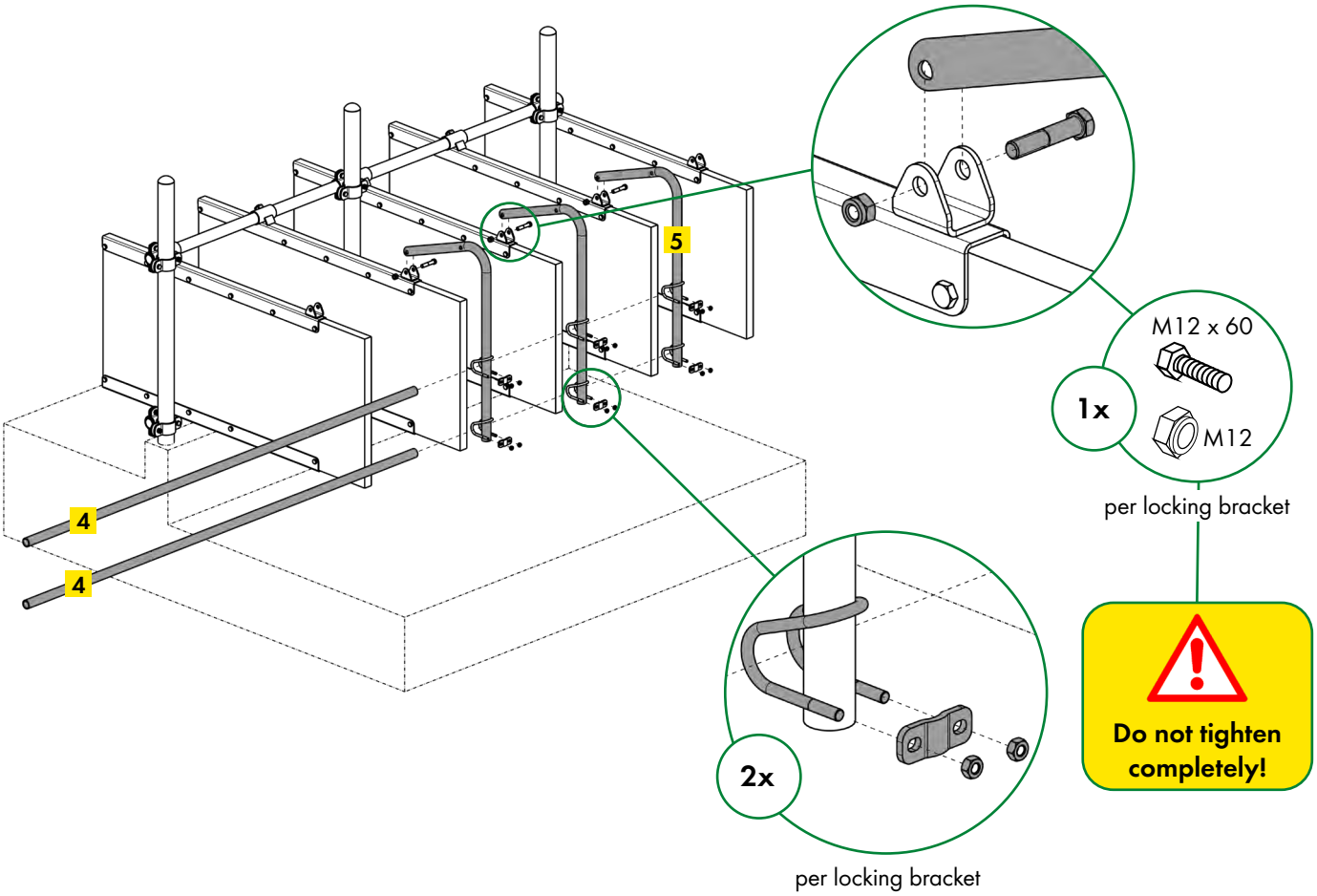

7. Fit the locking set **6** with the two cross-over clamps 60 x 42 mm between two posts. Position of the operating lever is in the middle of a box of 4, exactly over a side panel.

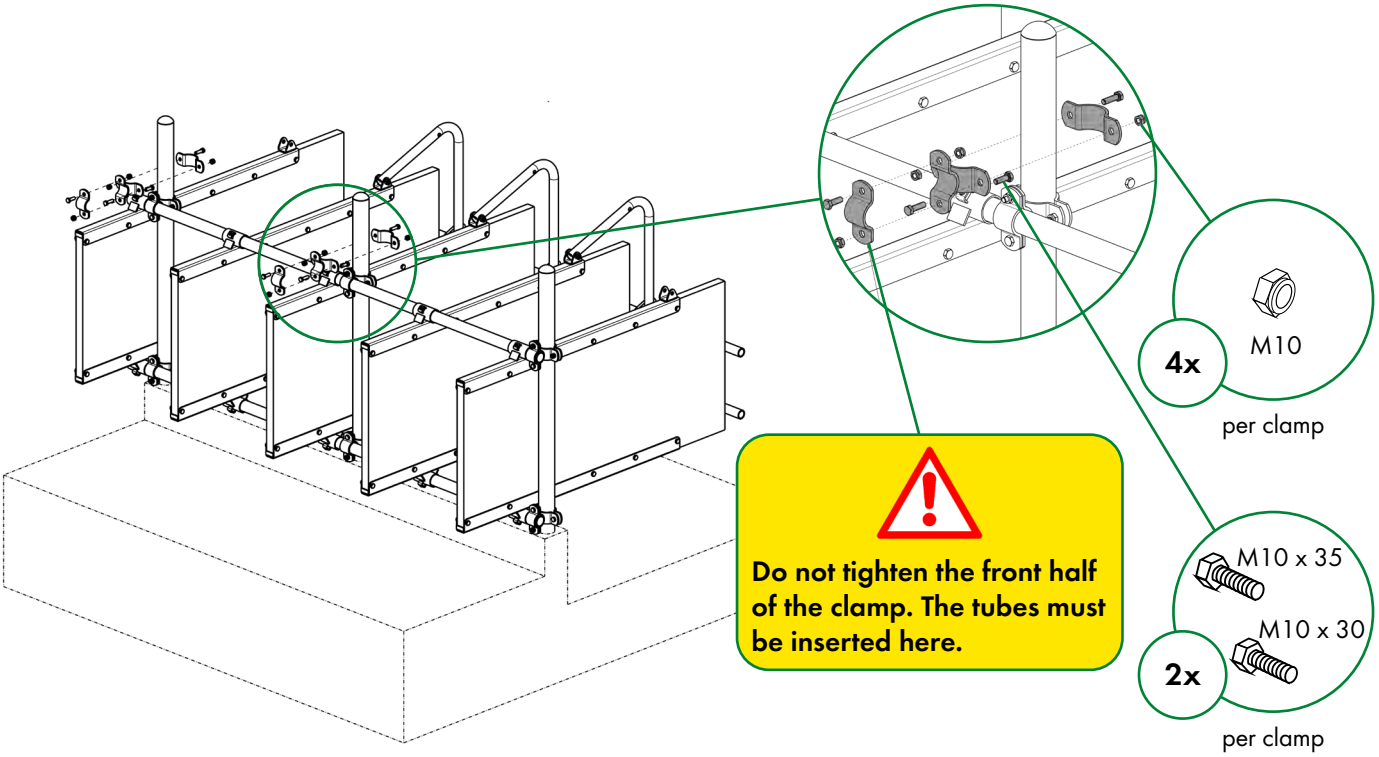

Push the tube piece 42.4 mm **6** through the cross-over clamp. Now tighten the front half of the clamp. Use both of the flat steel parts to connect the locking bracket **5** with the operating lever. Mount the hand grip.

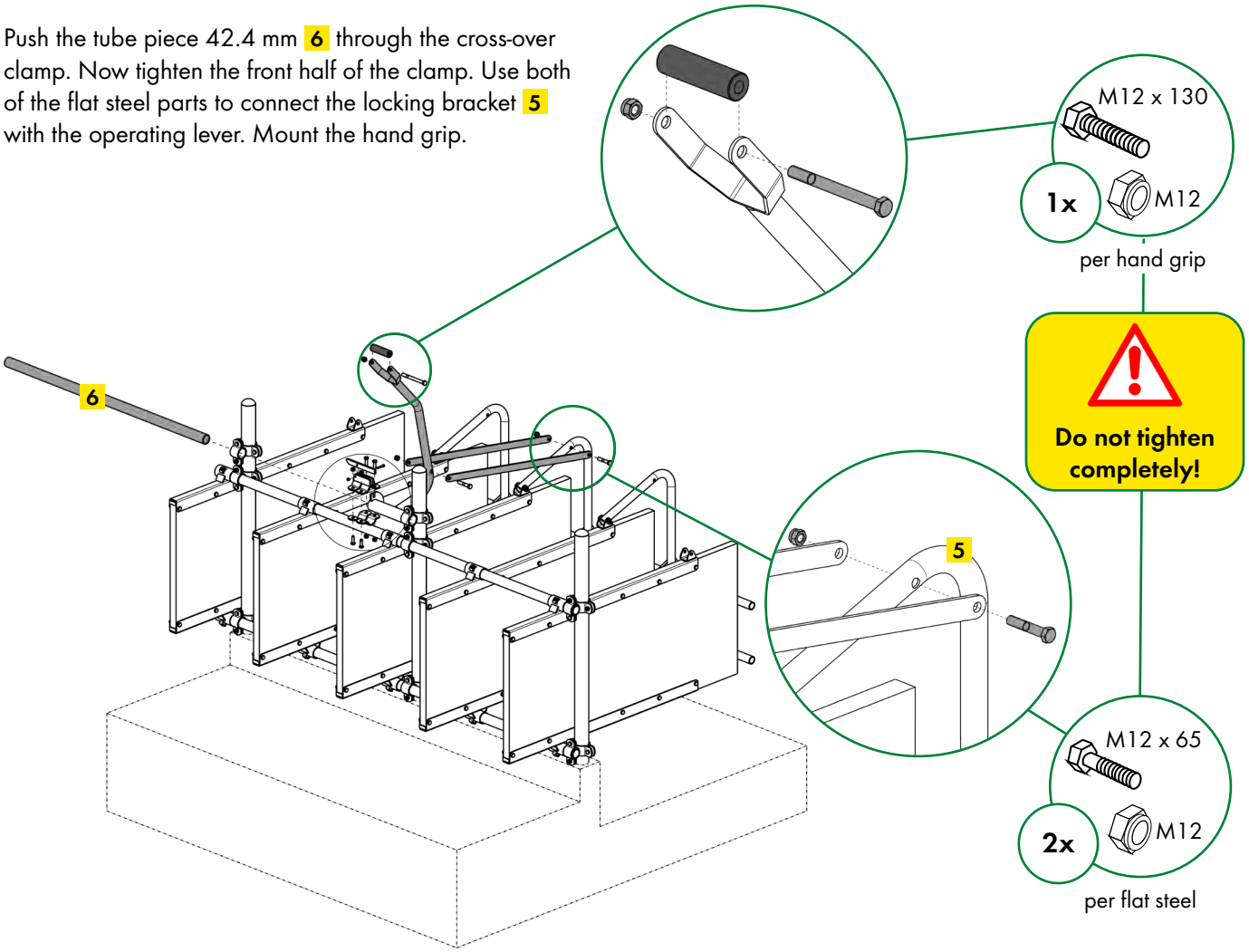

8. Fix the locking clamp to the tube of the locking unit and adjust the locking unit in the correct position.

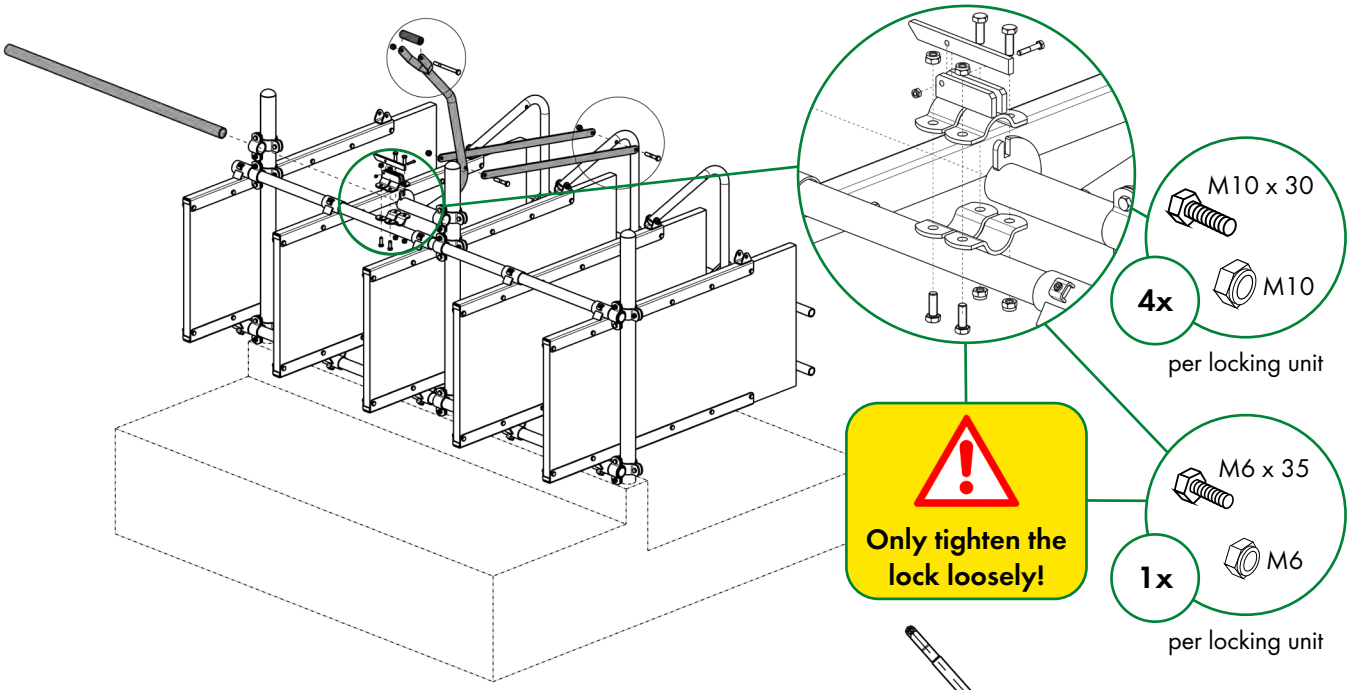

Setting:
One person moves the operating lever. The locking brackets must be in a vertical position like shown in the picture. The lock must be closed like shown in the picture. Now a second person can move the clamp with the lock and fix it in the correct position.

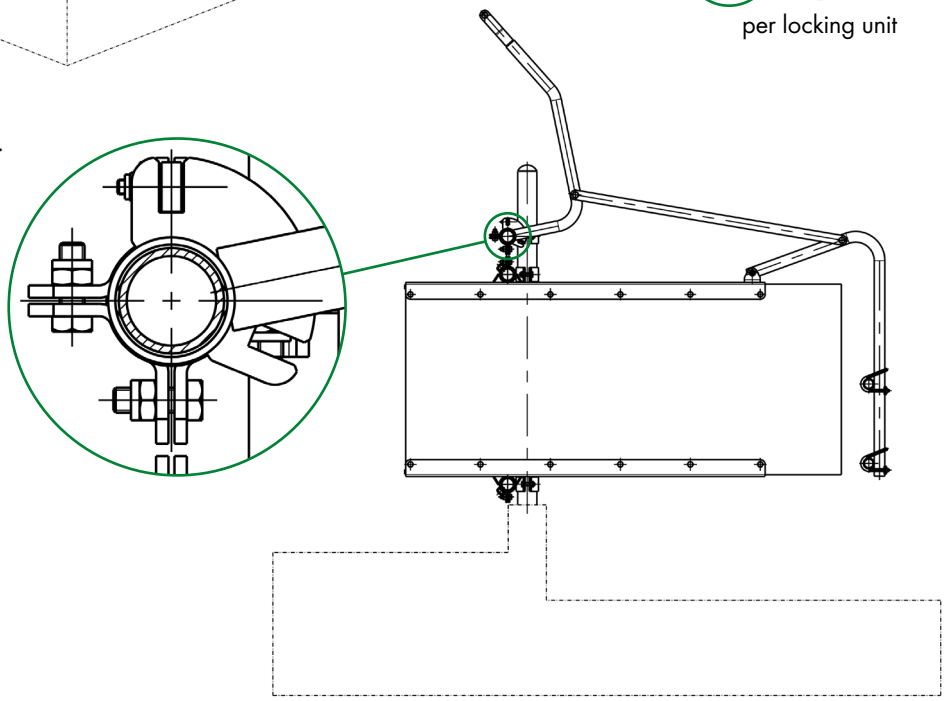

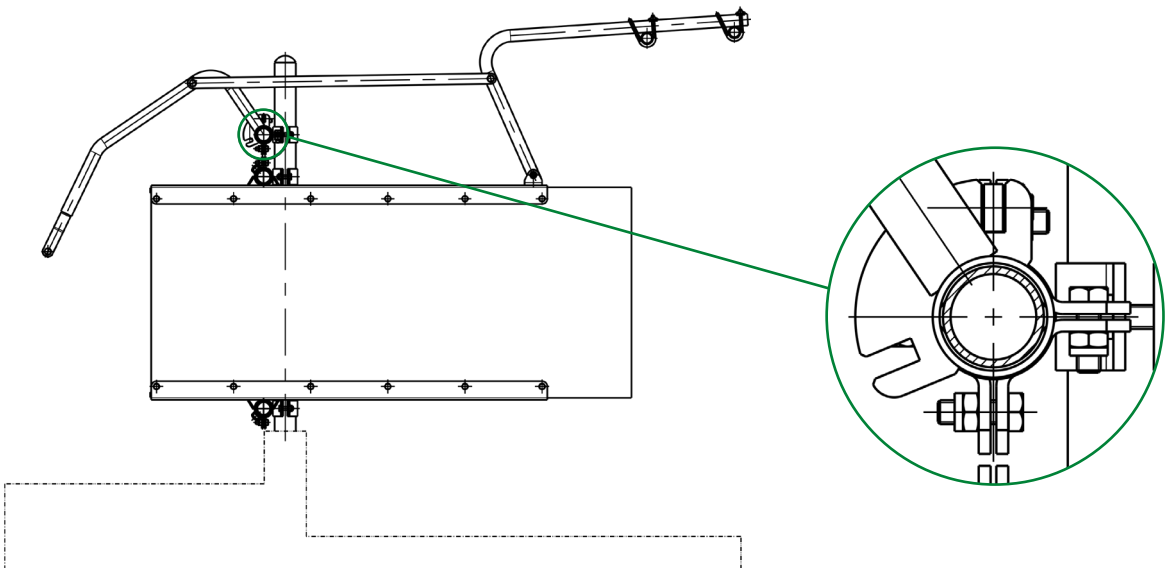

9. Tighten the bolts of the locking unit.
DO NOT tighten the bolts of the hand grip, of the flat steels and of the locking brackets. This is important for the correct function of the locking mechanism.

10. Drill the holes for the u-profiles in the front of the plastic panel. Fix them on the plastic panel.

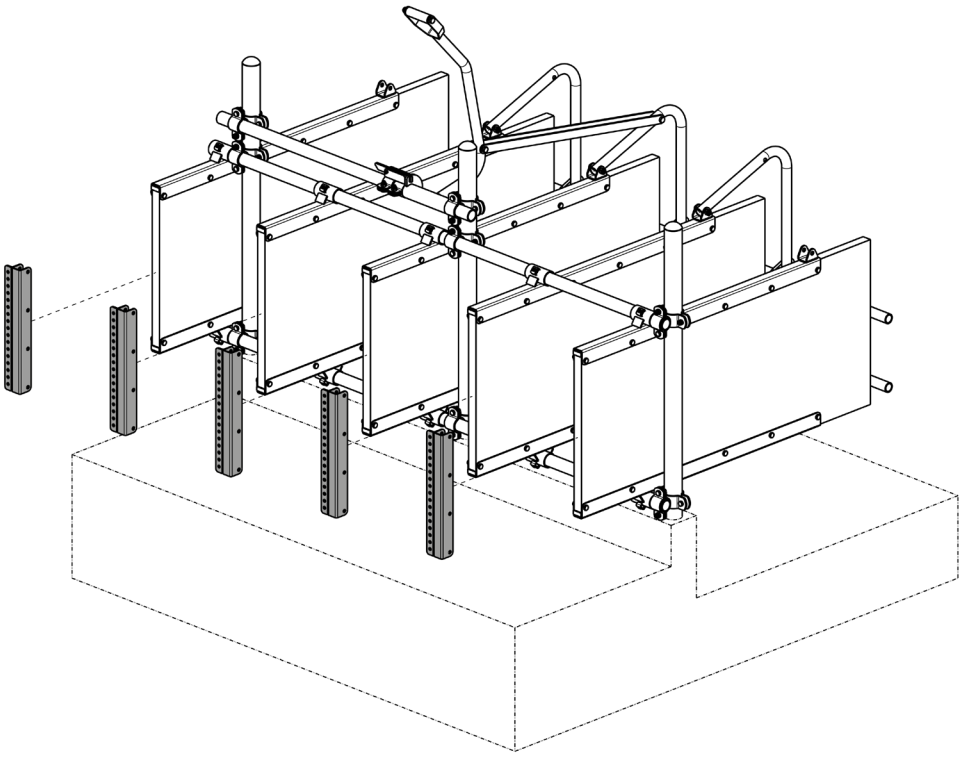

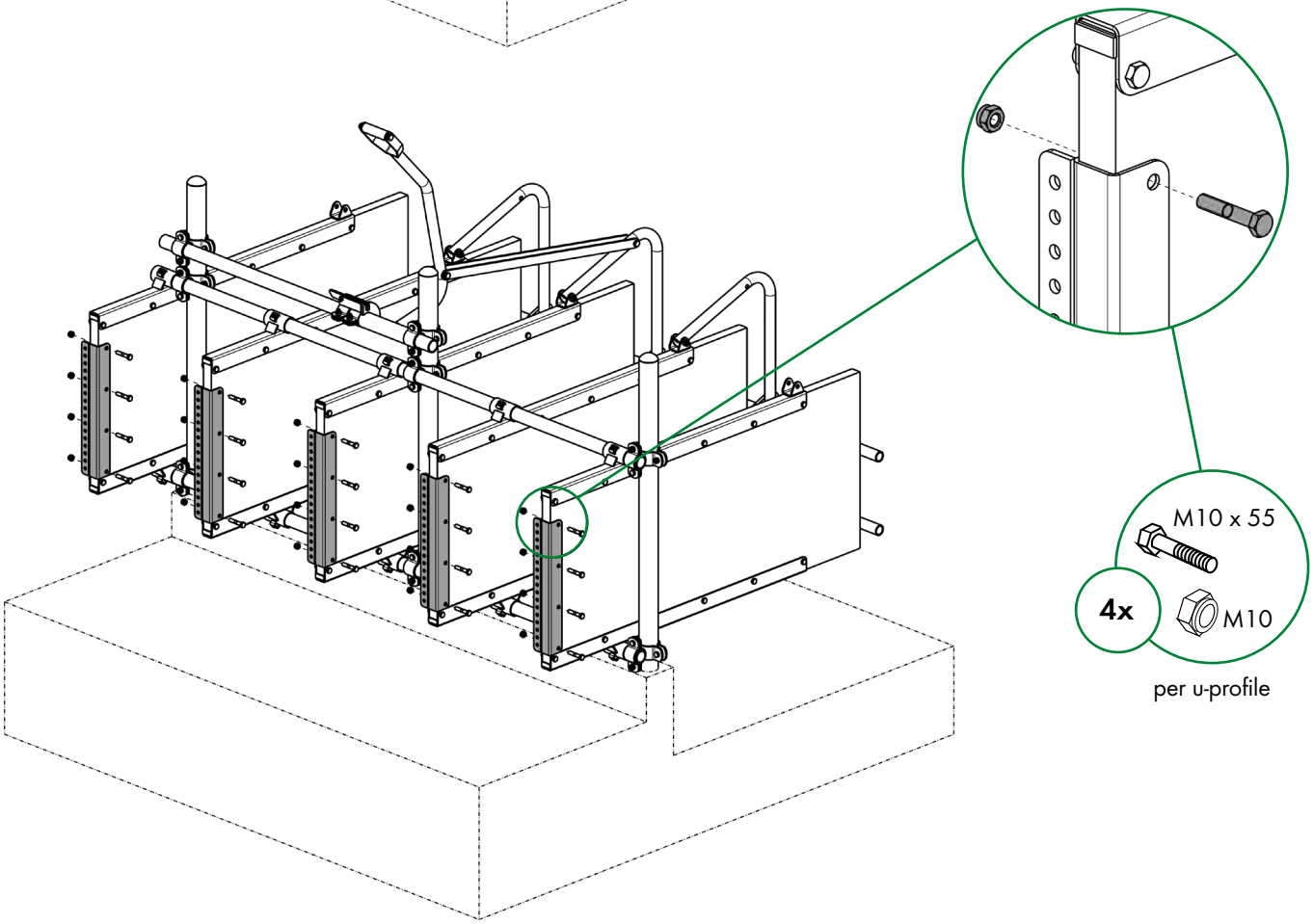

11. Set the desired height of the bucket holder for suckler bucket **7** via the different holes in the u-profile.

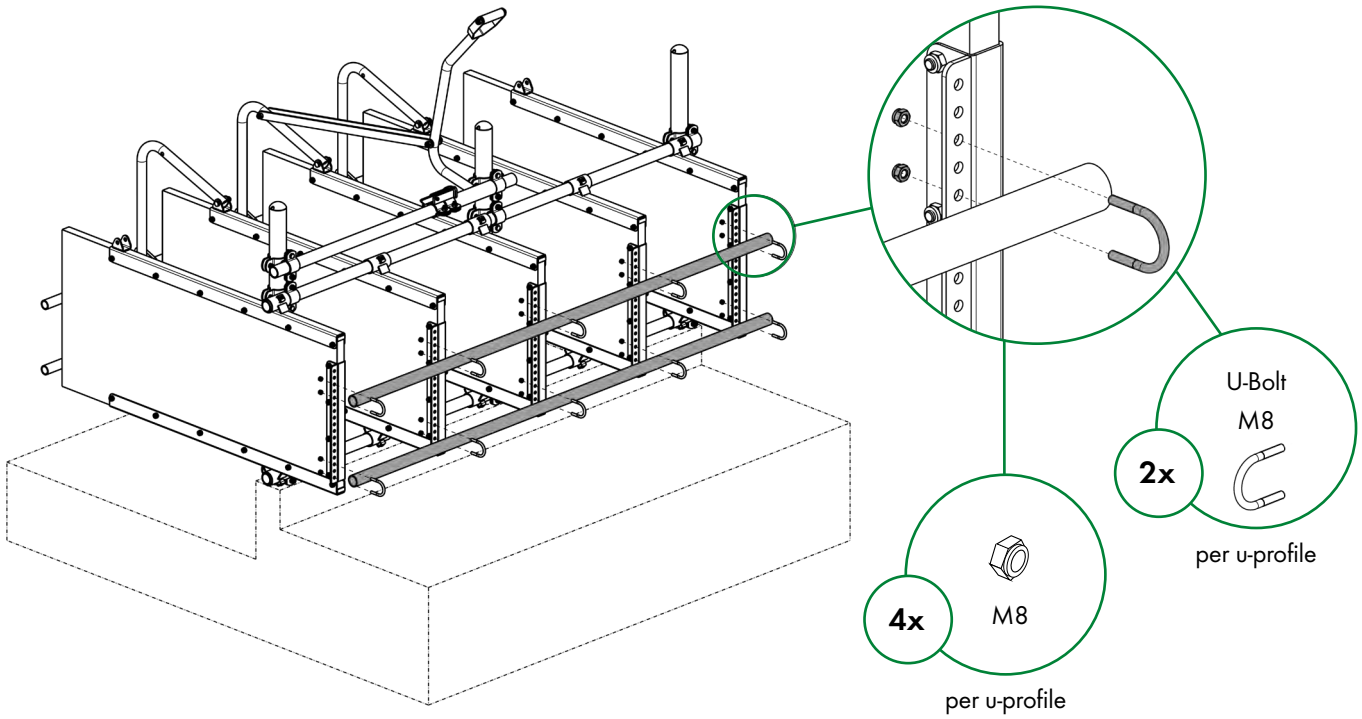

12. Use the clamp plate and the included u-bolts to mount the bucket holder **7** to the upper tube piece 42.4 mm. Align the bucket holder so that the calves can drink and eat without any problems.

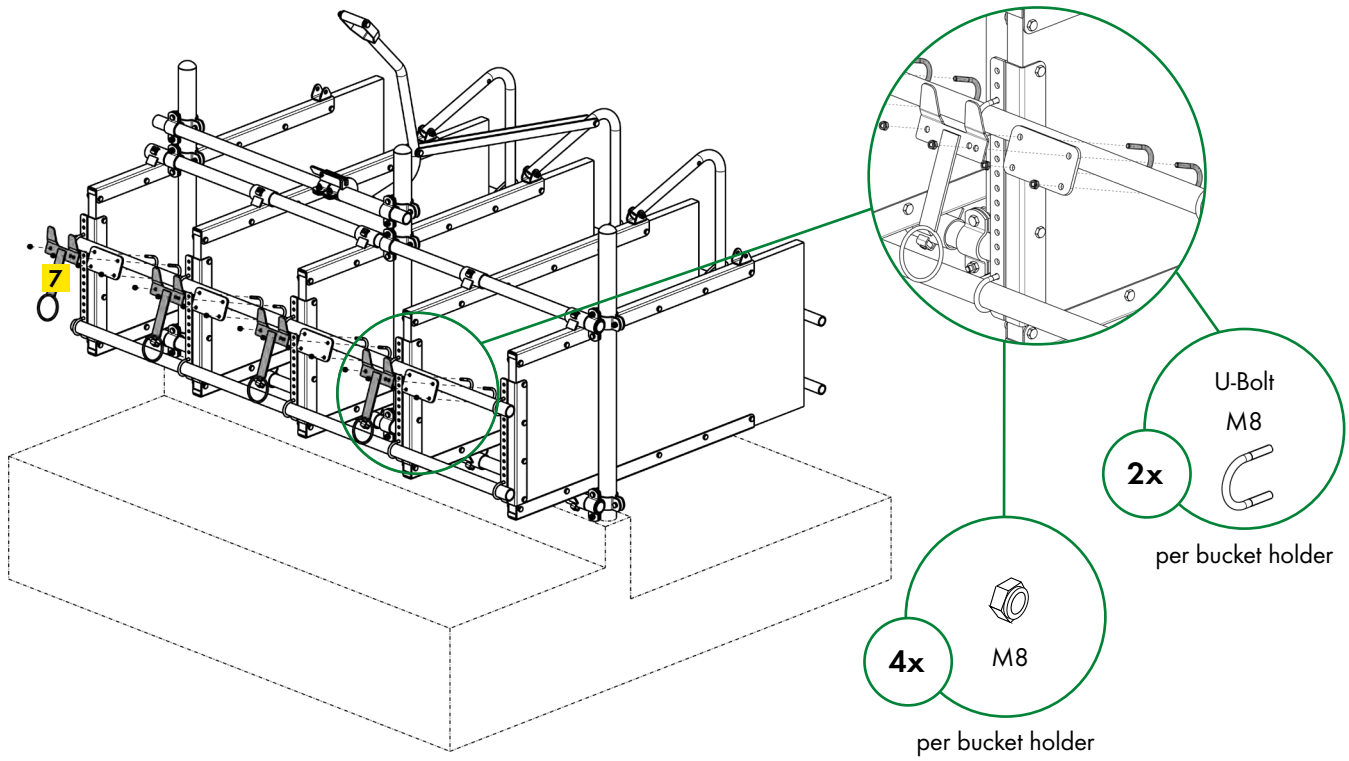

Operation:

- Open and close the boxes by using the operating lever. Do not forget to open the lock.
- For less stress on the animals, get the calves used to the locking position as early as possible.

Plastic Panel, closed

- Lateral separation from the neighbouring calf
- Lateral separation in the head area
- L x B x H: 137 x 3.5 x 60 cm

Rear locking

- Two continuous 1" tubes as rear locking
- Protection of the head area while catching

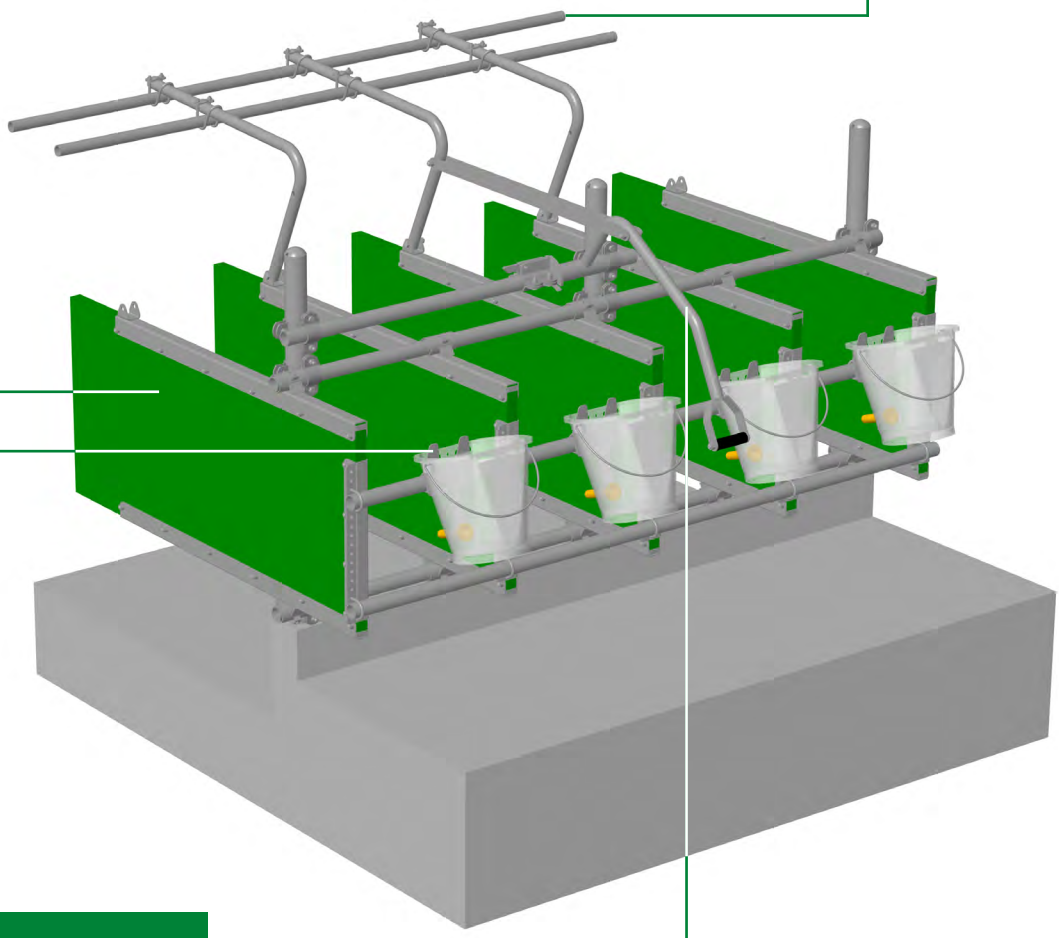

Bucket Holder

- Height of the bucket holder can be changed by the age of the calves
- Position of the bucket holder can be switched
- Inclination of the calf bucket is possible without any problems

Locking Unit for 4 places

- Calm and fast closing of several places
- Securing in open and closed position

Adjustable, modular feed space width

- Adjusting of the feed space width according to age and breed

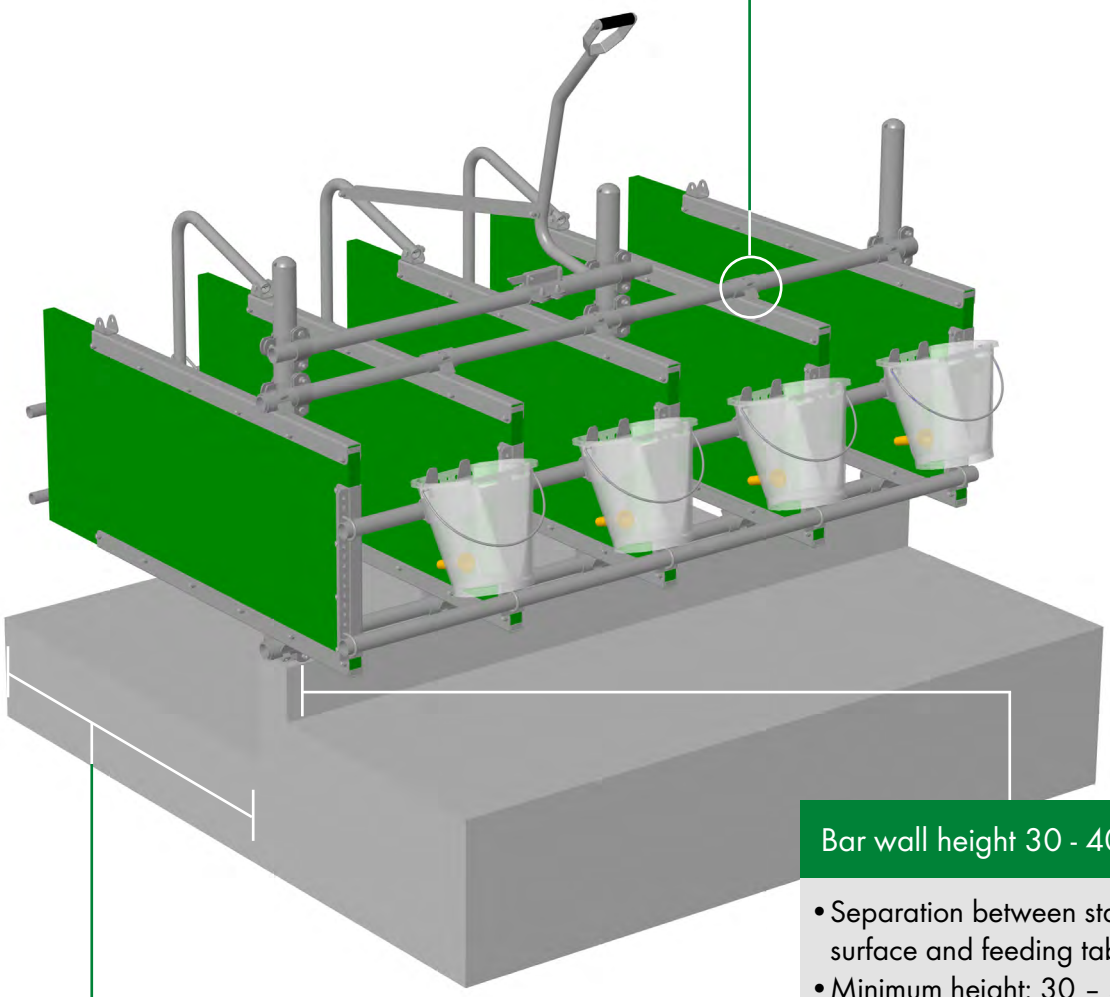

Bar wall height 30 - 40 cm

- Separation between standing surface and feeding table
- Minimum height: 30 – 40 cm
- Acts as barrier for the calf feed
- Prevents the animals from going on the feed table

Standing surface of the calf: approx. 150 cm

- Length approx. 150 cm to avoid older calves from stepping down
- Height difference to the feeding table approx. 15 cm

PATURA KG • Germany
Mainblick 1 • 63925 Laudenbach

Tel. 00 49 93 72 94 74 – 0
Fax 00 49 93 72 94 74 – 29

www.patura.com
info@patura.com

220721
ZANL-32400X-A1

Montage- und Bedienungsanleitung / Instructions de montage et d'utilisation / Installation and mounting Instructions / Montage- en bedieningshandleiding / Instrucciones de montaje y de uso

Ref. 324001 - 324004

NEDERLAND

Voer- en drinkstation voor kalveren

Fress- und Tränkestand für Kälber / Case d'alimentation et d'abreuvement pour veaux / Feeding Box for calves / Box modular para terneros con cubo

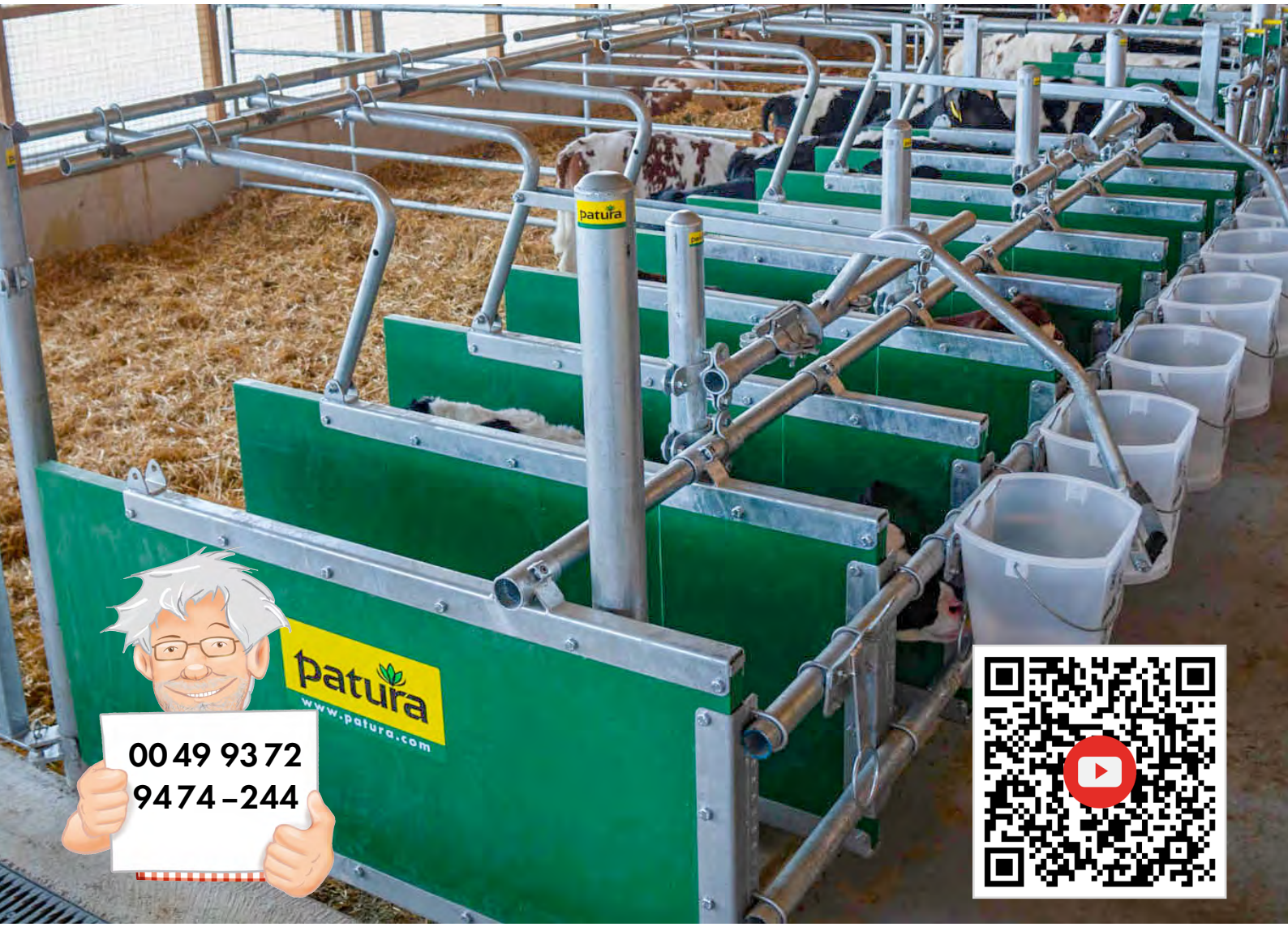

Voor de montage is bovendien het volgende nodig:

- Moersleutelset
- Steeksleuteldoos
- Slagboormachine
- Accu schroefmachine met 11 mm houtboren

Montage met twee persoonen in ca. 30 min

Bij de levering inbegrepen, voor een plaats met 2 zijwanden, zonder palen en kruisklemmen:

	Stuk	Omschrijving
1	2x	Kunststofplaat 35 mm, groen
2	2x	U-profiel-set (boven, onder, voor)
3	4x	Buisdeel 42,4 mm
4	2x	Buisdeel 33,7 mm
5	2x	Sluitbeugel incl. 2x kruisbeugel per sluitbeugel
6	1x	Vergrendelingsset (1x buisdeel 42,4 mm, 1x hefboom, 1x vergrendelklem, 2x kruisklem 60 x 42 mm)
7	1x	Emmerhouder met contraplaat

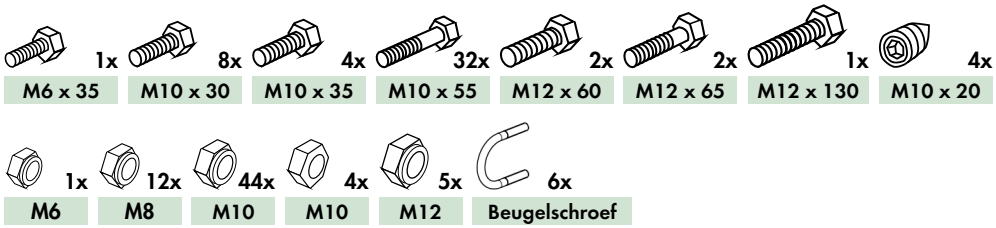

- Aanbevolen palen: palen Ø 60 mm voor plaatsen in beton (Ref. 303198) of met bodemplaat (Ref. 303460), daarbij 2x kruisklem, 60 x 42 mm (Ref. 341233)
- Alternatief: palen Ø 76 mm voor plaatsen in beton (Ref. 303194) of met bodemplaat (Ref. 303472), daarbij 2x kruisklem, 76 x 42 mm (Ref. 341293) per paal en 2x kruisklem, 76 x 42 mm (Ref. 341293) per vergrendelingsset
- Aanbevolen afstand tussen de palen 1,00 m vrije wijdte
- Maximale afstand tussen de palen voor het monteren van de vergrendelingseenheid: 1,00 m!
- Bij vrijstaande boxen zijn extra palen nodig
- Voor kalveren jonger dan 3 weken monteert u de dwarsklemmen en buisstukken 42,4 mm aan de binnenzijde van de kalver voer en drinkautomaat (zie foto voor montagevoorbeeld)

1. Plaats de palen op de door u gewenste breedte van de boxen en veranker ze aan de bodem of plaats ze in beton in de muur van de voergoot.
(aanbevolen hoogte muur voergoot 300 - 400 mm, gemeten vanaf de staplaats)

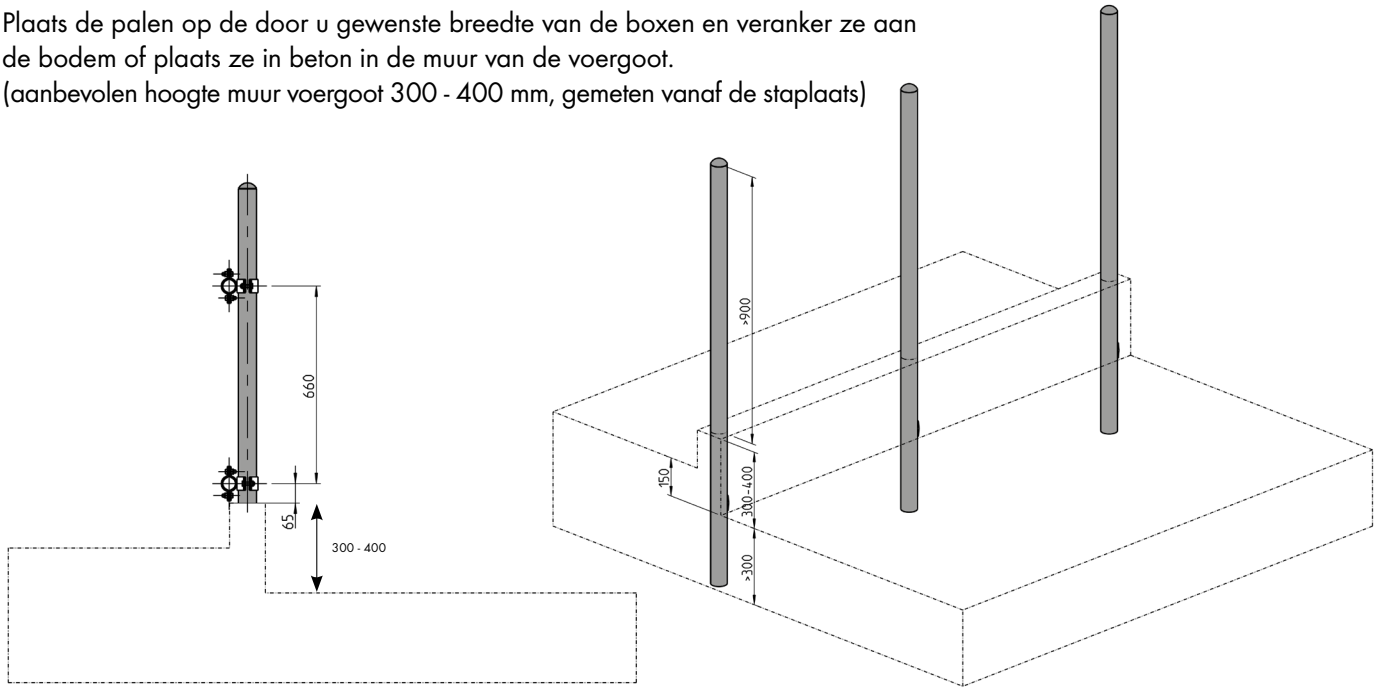

2. Maak de kruisklemmen 60 x 42 mm vast aan de palen, boven de muur van de voergoot. De bovenste kruisklemmen moeten op een afstand van ca. 660 mm ten opzichte van de onderste kruisklemmen gemonteerd worden.

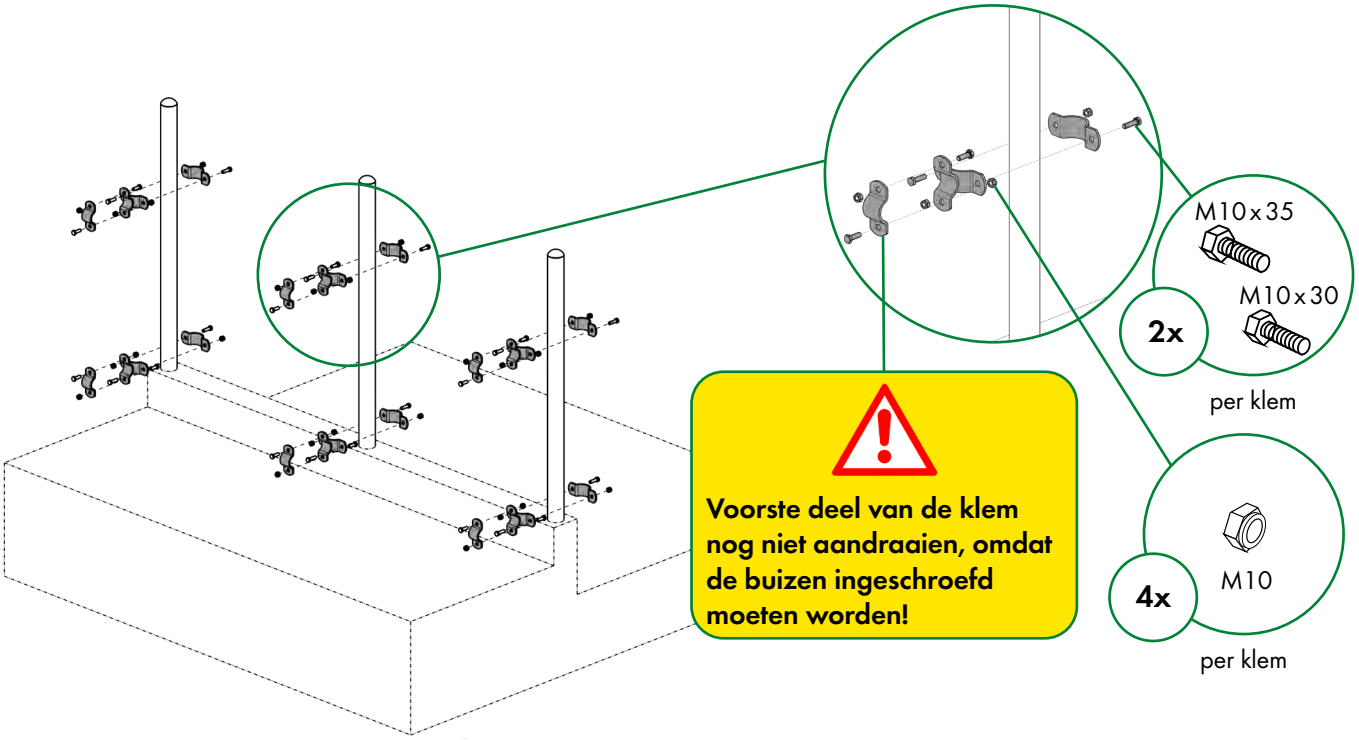

3. Schuif het 42,4 mm buisdeel **3** vanaf de zijkant door de kruisklemmen en bevestig de bovenste en onderste U-profielen **2** aan de buis. Het bovenste U-profiel is te herkennen aan de lipjes voor de sluitbeugel.

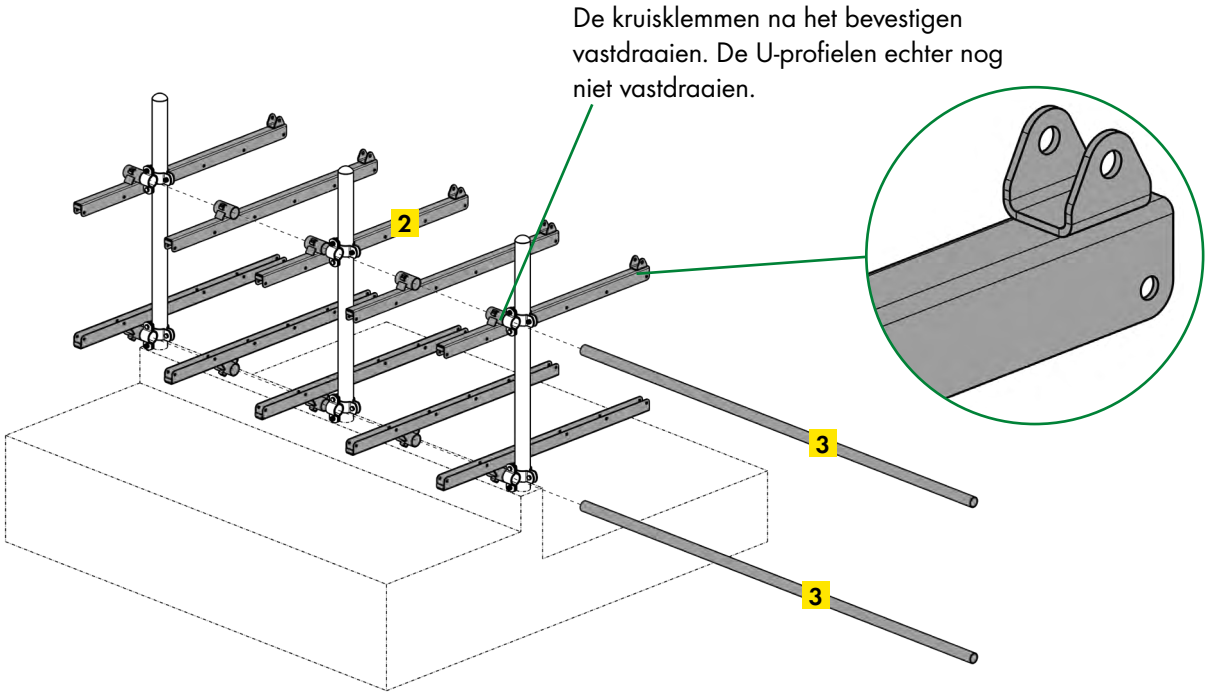

4. De kunststof platen **1** kunnen nu van achteren in de U-profielen geschoven worden. Richt vervolgens de zijwanden uit en klem ze vast met de klemschroeven.

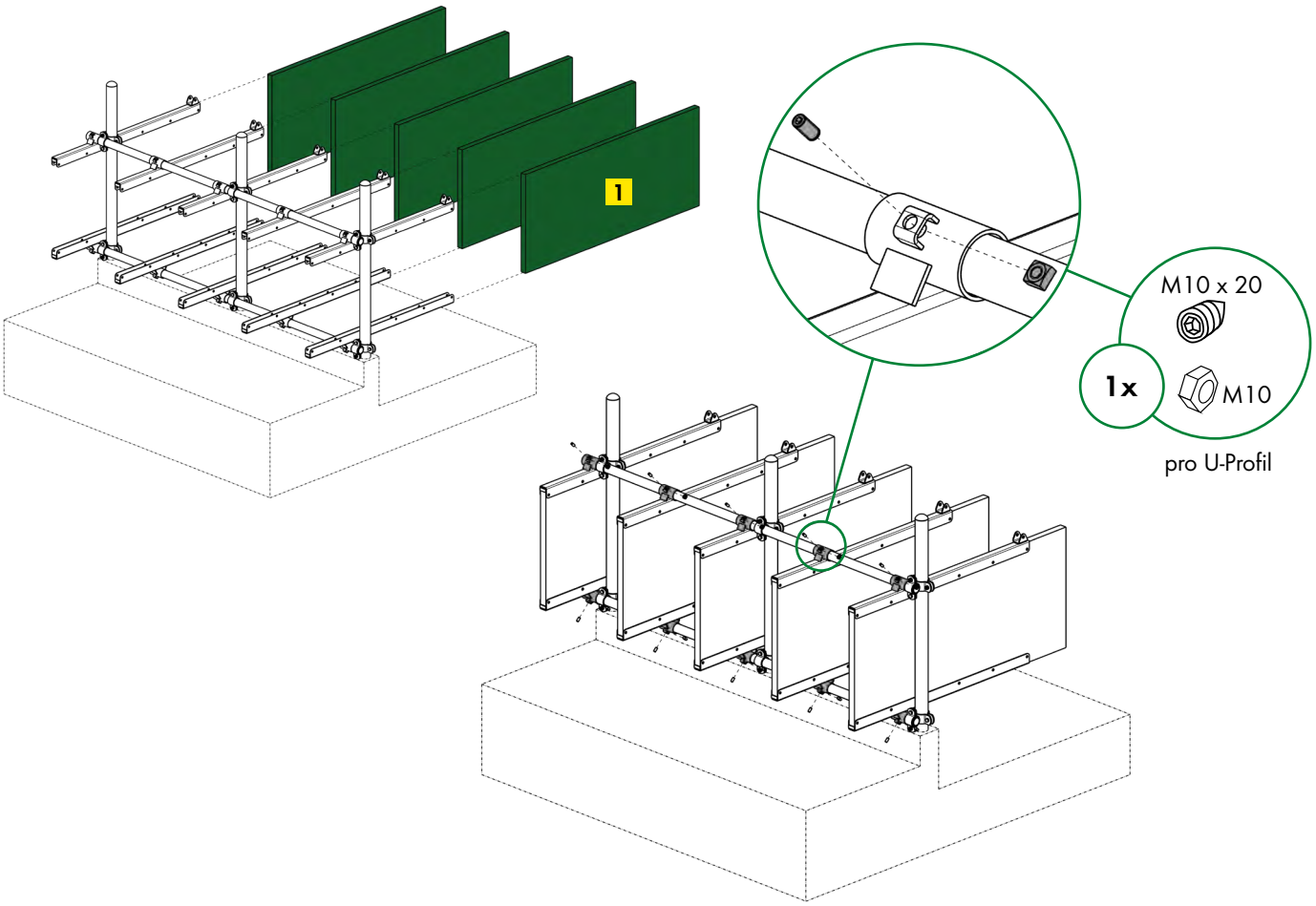

5. Boor gaten in de kunststof platen **1** en bevestig ze met de U-profielen.

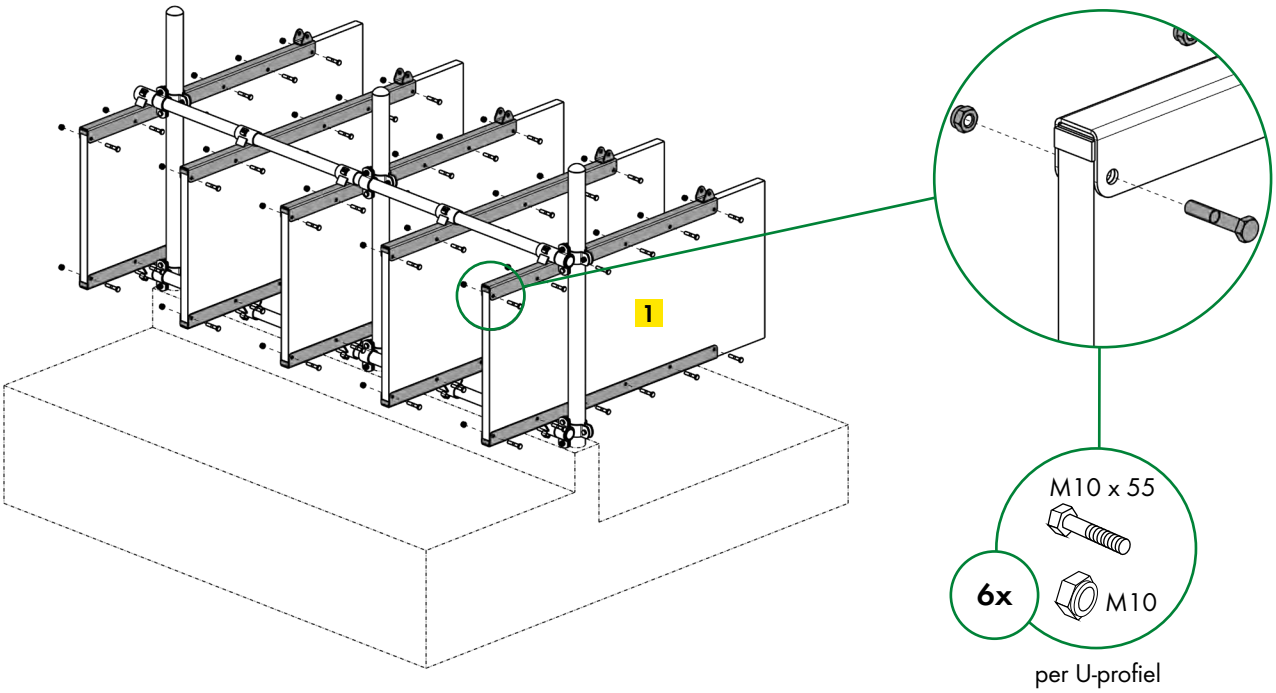

6. Nu kan de sluitbeugel **5** in de lipjes van het bovenste U-profiel worden ingebouwd en kunnen de buisdelen 33,7 mm **4** met de kruisbeugel aan de sluitbeugel geschroefd worden.

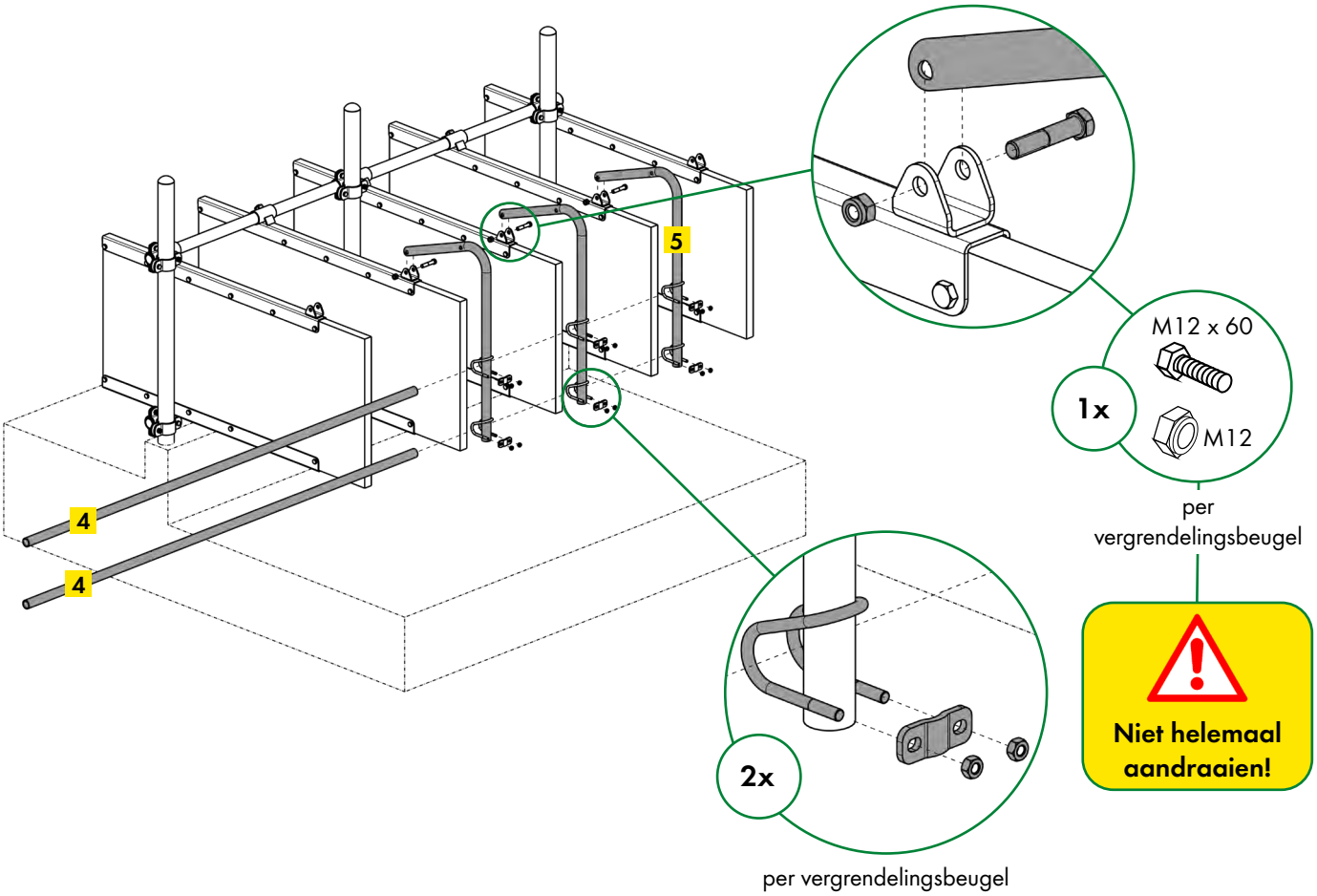

7. Monteer de vergrendelingseenheid **6** met de beide kruisklemmen 60 x 42 mm tussen twee palen.
De hefboom van de vergrendelingseenheid moet zich in het centrum van de 4e box bevinden, op gelijke hoogte met de zijwand.

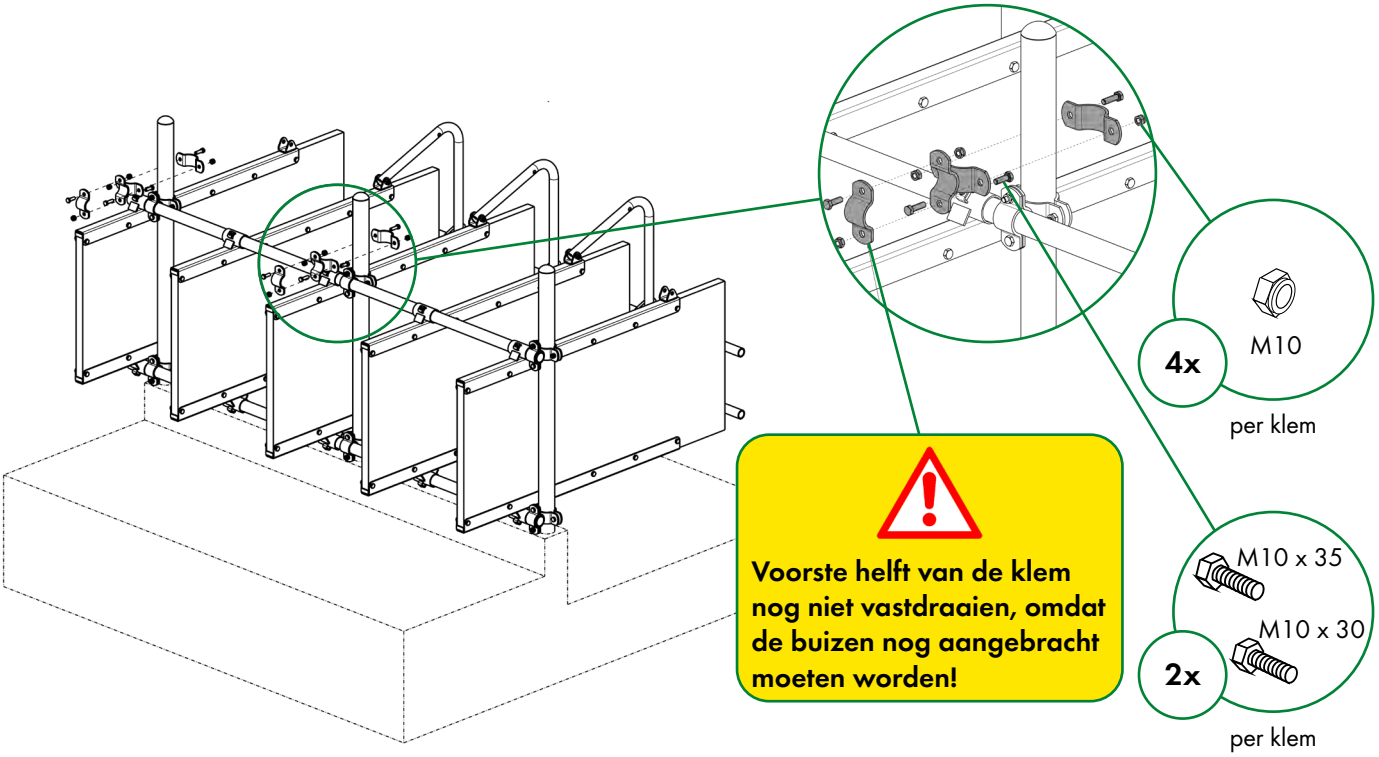

Schuif het buisdeel 42,4 mm **6** door de kruisklem.
Nu de voorste helft van de klem aandraaien. Verbind nu de sluitbeugel **5** met de vergrendelingshefboom, gebruik hiervoor de beide platstalen.
Bevestig de handgreep.

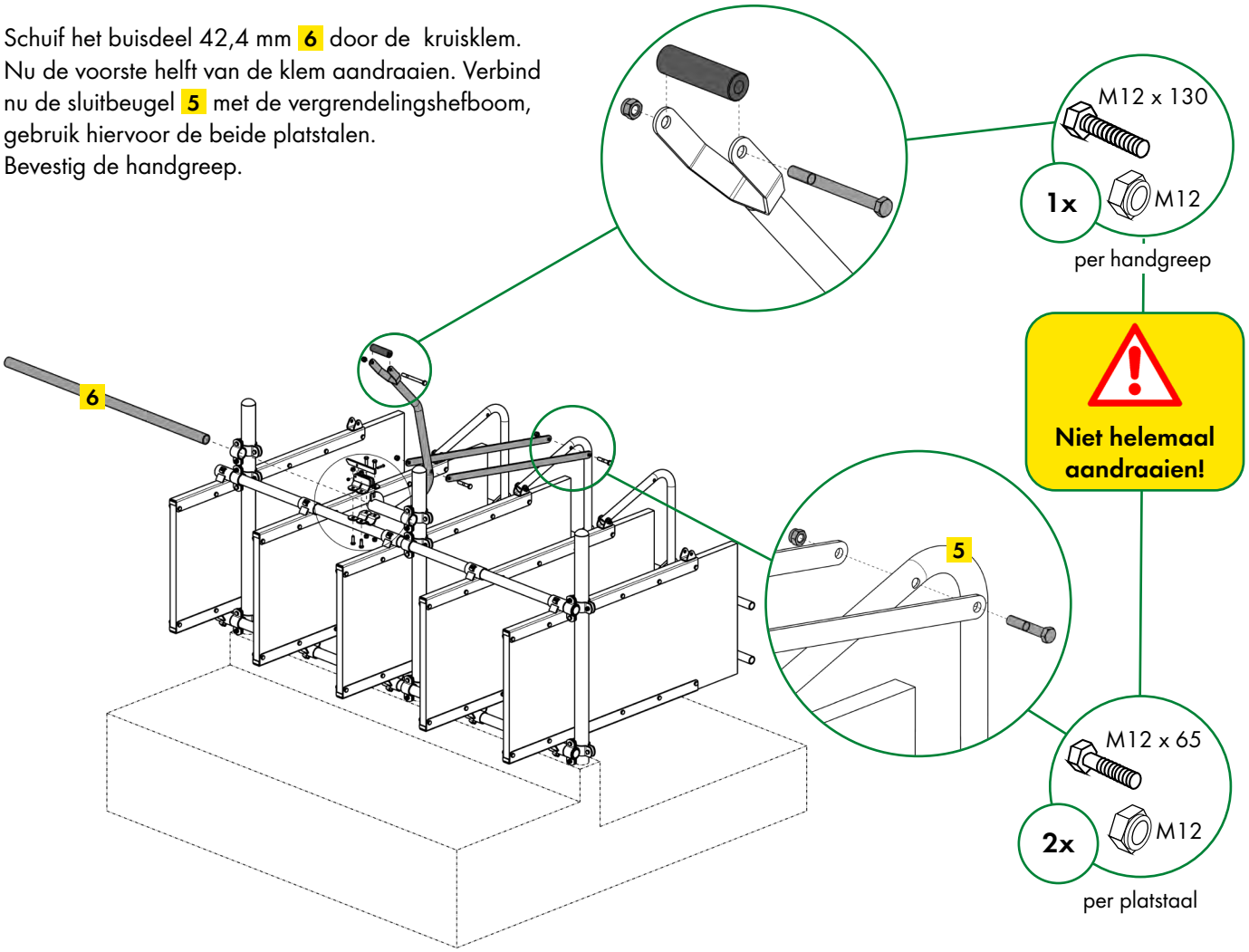

8. Bevestig de klem met de opgelaste vergrendeling aan de buis van de vergrendelingseenheid en richt de vergrendelingseenheid uit.

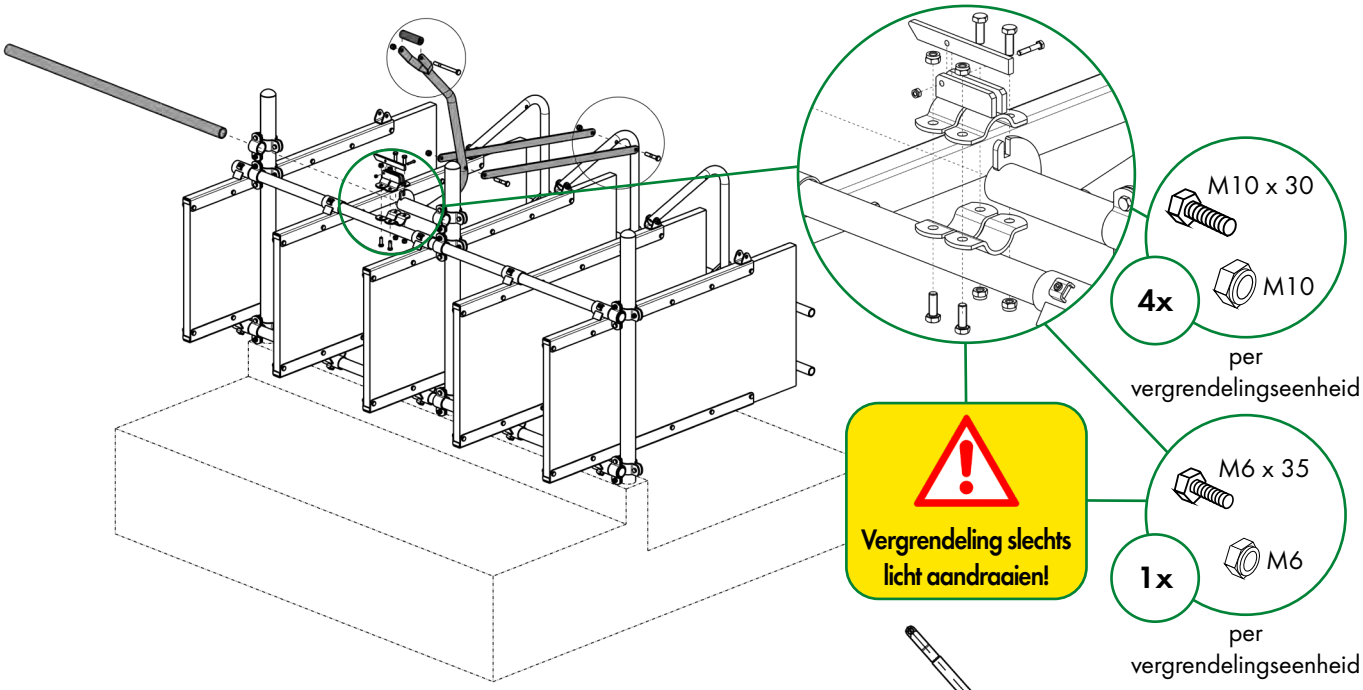

Instellen:
Eén persoon beweegt de hendel en houdt deze zodanig vast, dat de sluitbeugels – zoals afgebeeld – in verticale positie zijn. De vergrendeling moet vallen, zoals afgebeeld. Doordat de klem met de opgelaste vergrendeling nog niet volledig is vastgedraaid, kan deze nog worden gedraaid. Is de juiste positie bereikt, dan trekt een tweede persoon de klem aan waardoor de positie van de vergrendeling wordt vastgezet.

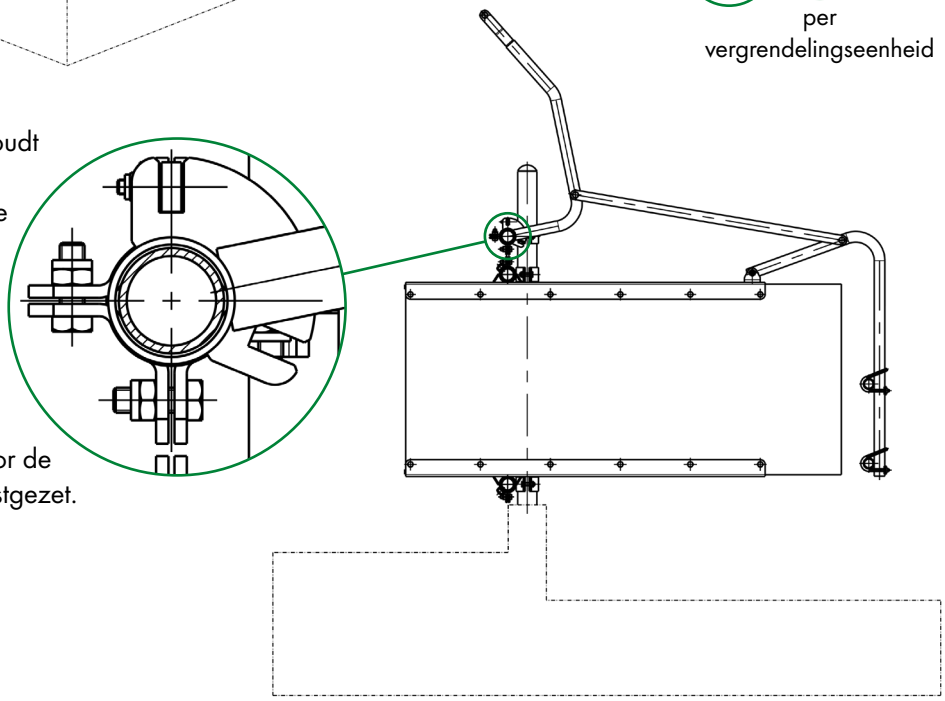

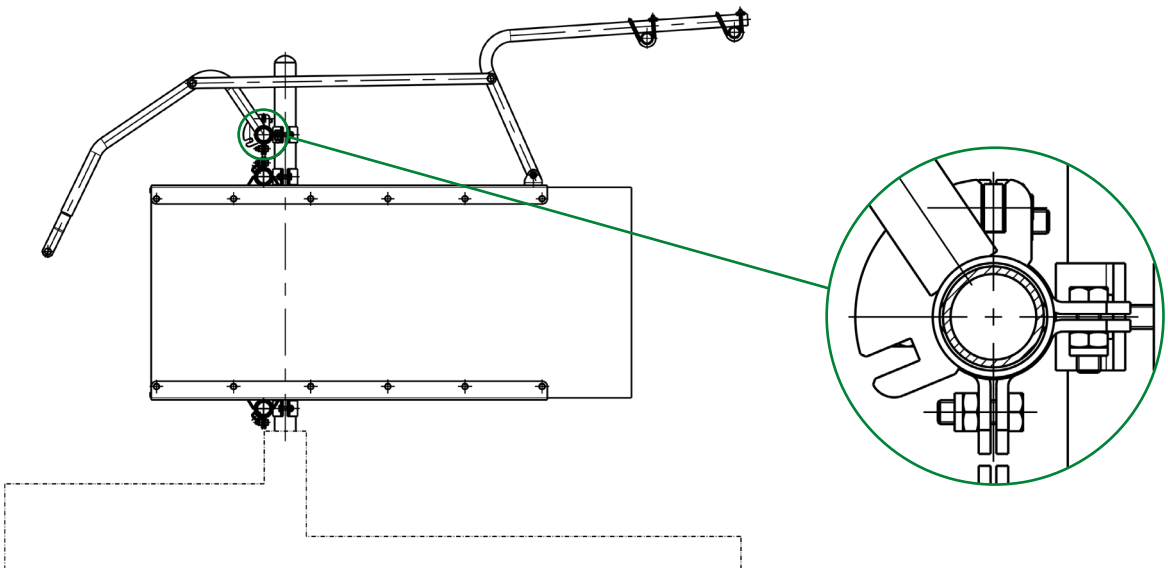

9. Draai de schroeven van de vergrendelingseenheid vast. Let er absoluut op, dat de schroeven aan de hand-greep, aan de platstalen en aan de vergrendelingsbeugels NIET vast worden aangedraaid, omdat daardoor het functioneren van de vergrendeling wordt beperkt.

10. Is de montage van de vergrendelingseenheid voltooid, dan kunnen de gaten voor de U-profielen geboord worden en kunnen de U-profielen aan de voorkant gemonteerd worden.

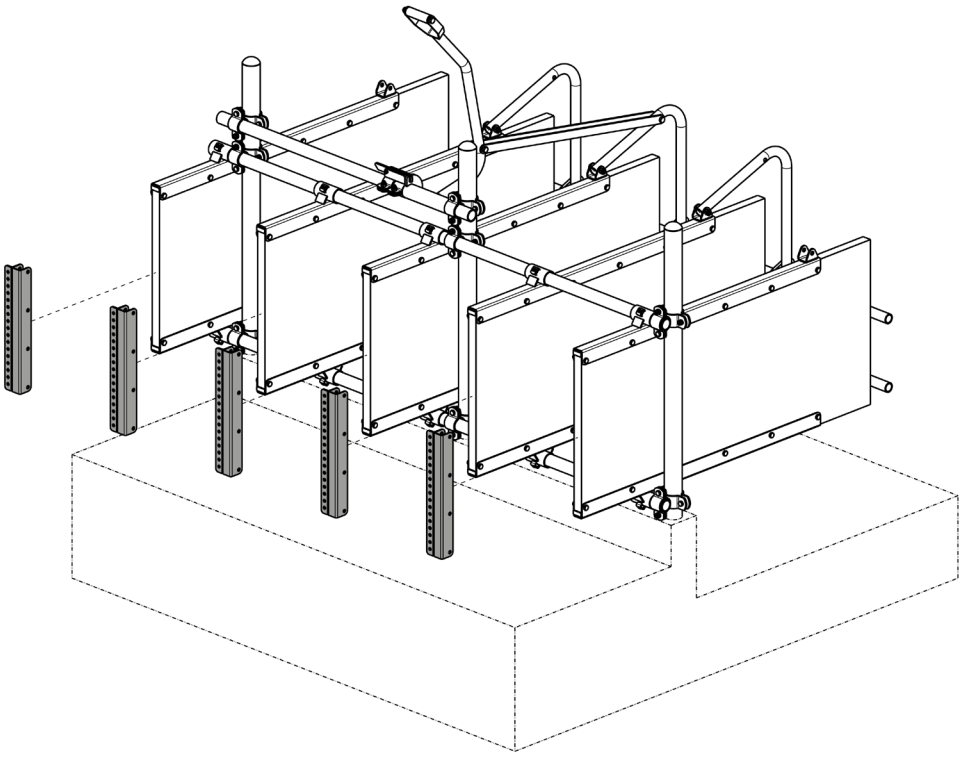

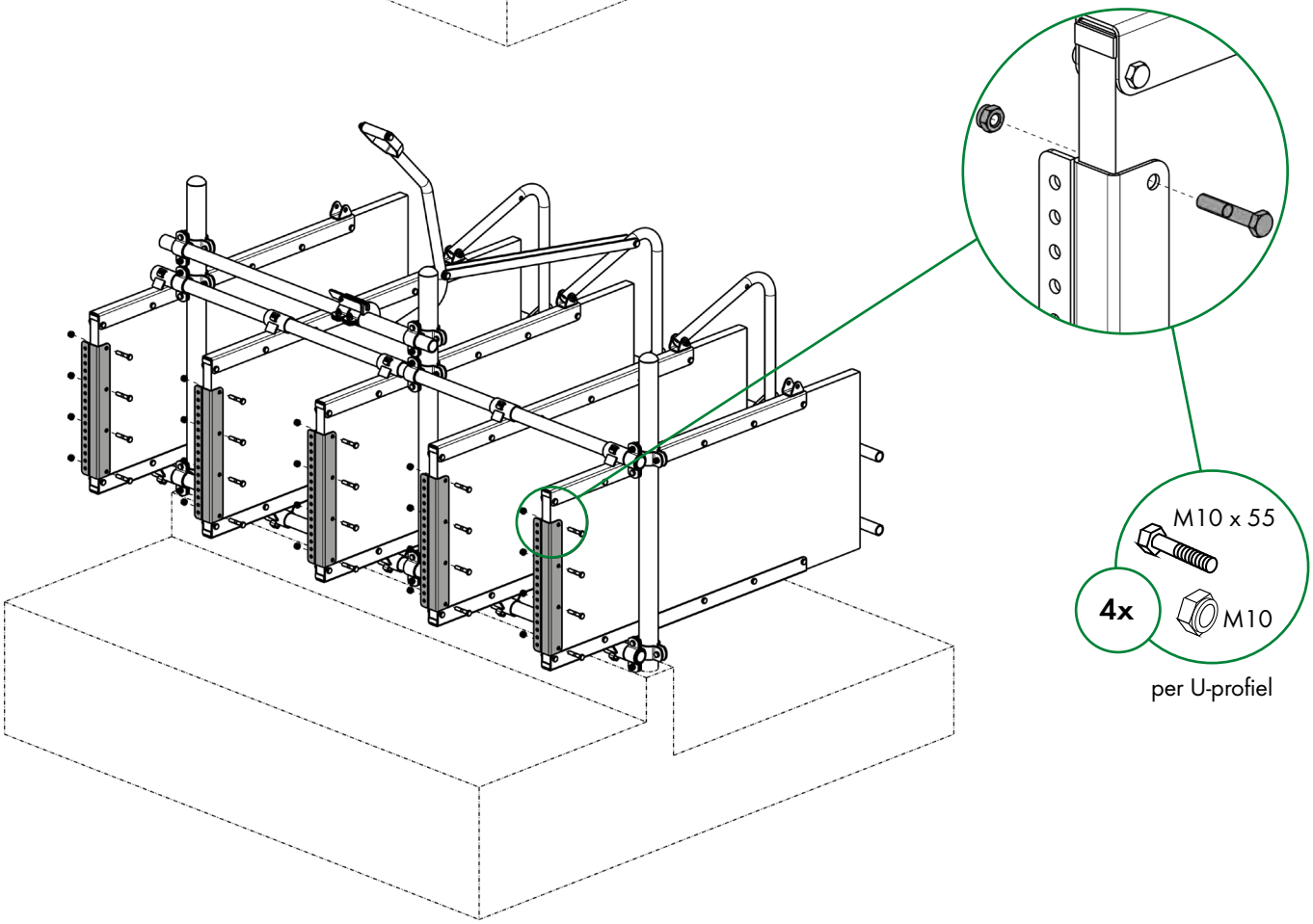

11. Via de gaten op verschillende hoogtes kan de hoogte van de emmerhouder **7** worden bepaald.

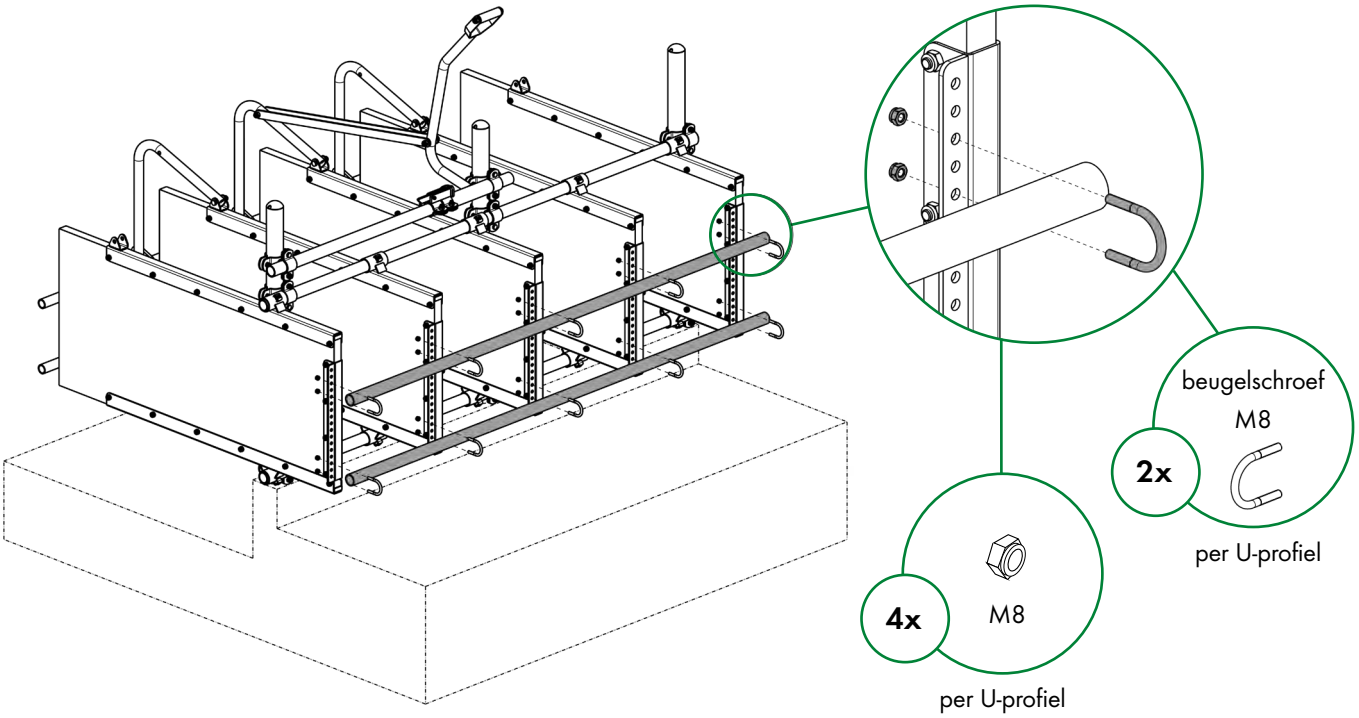

12. De emmerhouders **7** worden met behulp van de klemplaten en de bijbehorende beugelschroeven rechtstreeks aan het bovenste buisdeel 42,4 mm gemonteerd. Richt de emmerhouder zodanig uit, dat de kalveren ongestoord kunnen eten en drinken.

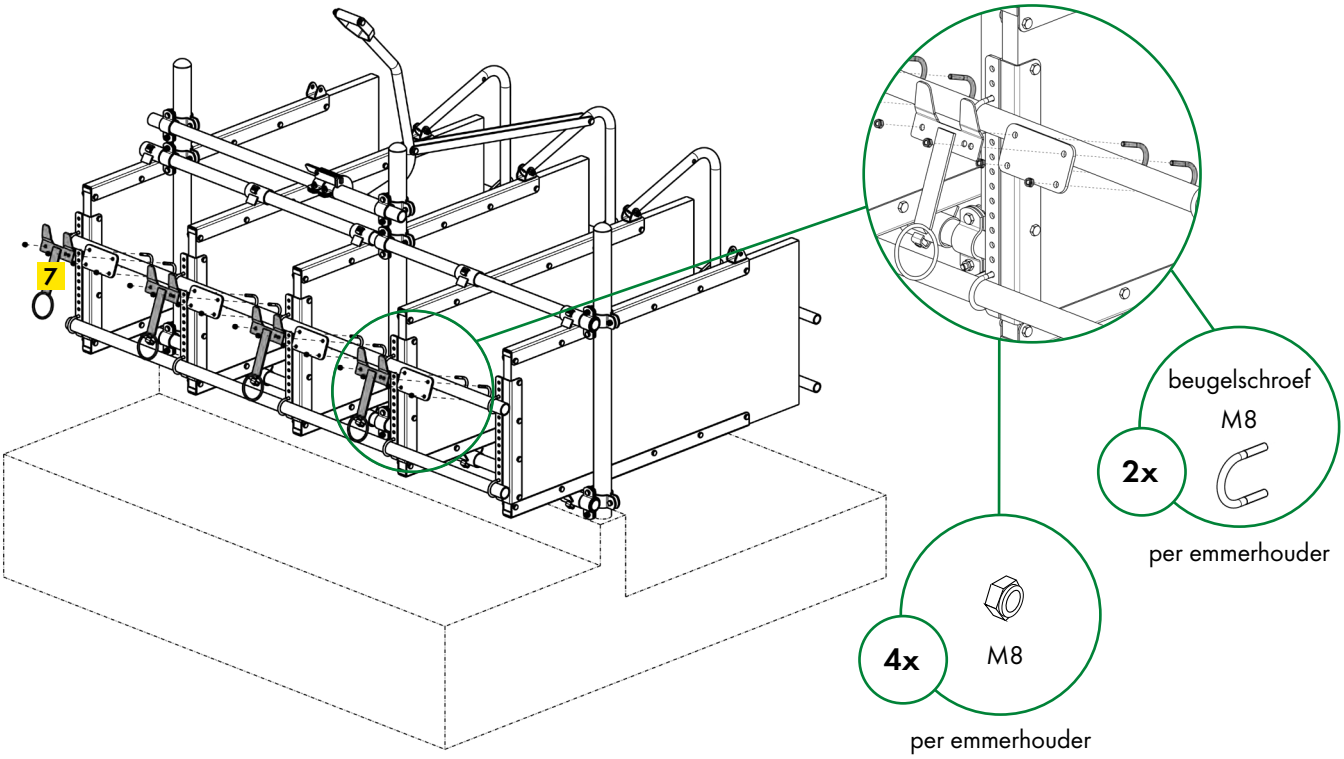

Bediening:

- Openen en sluiten van de boxen met behulp van de vergrendelingshefboom. Zorg ervoor dat u voorafgaand aan de bediening, de vergrendelingsklep opent.
- Laat de kalveren van jongs af aan de vergrendelingspositie wennen, zodat de dieren niet gestrest raken.

Gesloten zijwand

- Zijdelingse afscheiding van de aangrenzende kalf
- Zijdelingse afscheiding in de hoofdgebied
- L x B x H: 137 x 3,5 x 60 cm

Vergrendeling achter

- Per plaats 2 doorlopend 1 inch buizen als achtervergrendeling
- Bescherming van het hoofd tijdens de vangpositie

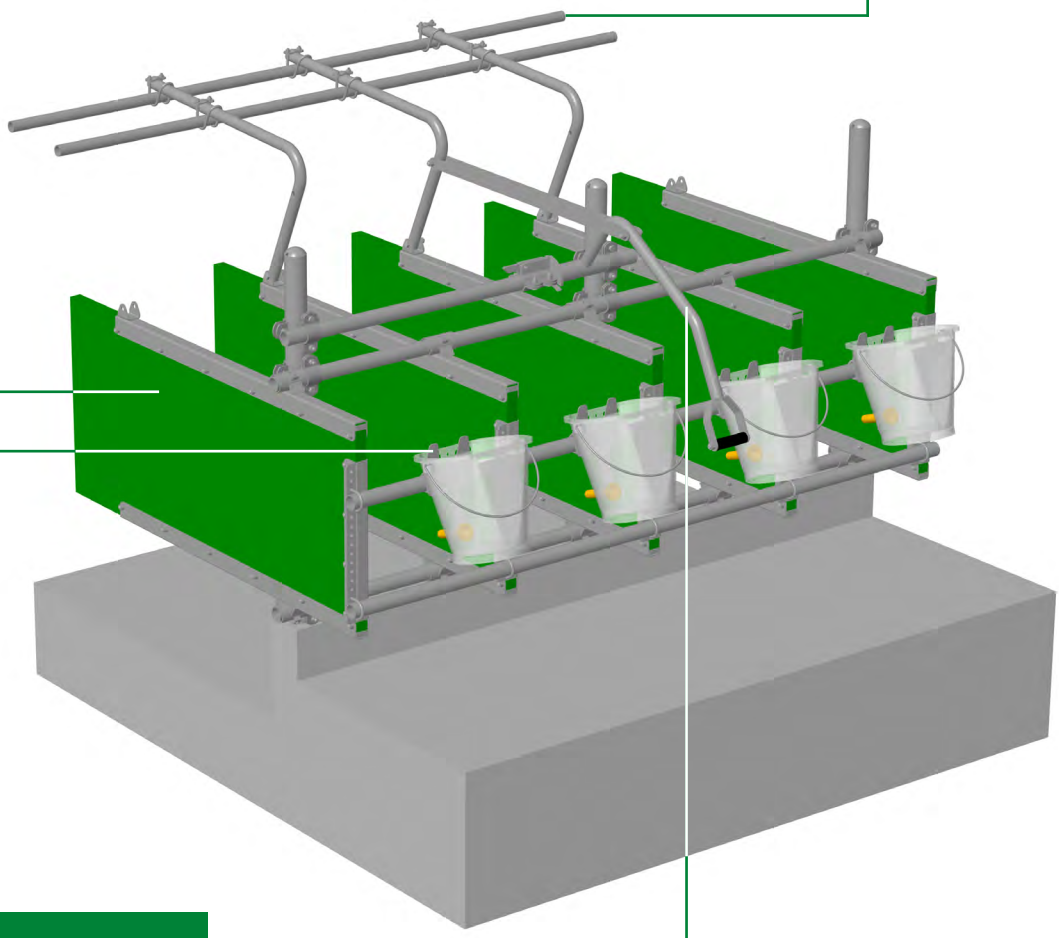

Speenemmerhouder

- Hoogte van de speenemmerhouder kan worden aangepast aan de leeftijd van de kalveren
- Positie van de houder van de speenemmer kan worden verplaatst naar de gewenste positie
- Schuine stand van de drinkbak kan worden gekanteld zonder mogelijk

Vergrendelingsset voor 4 plaatsen

- Stil en snel vergrendelen van van verschillende plaatsen
- Vergrendelen in open en gesloten gesloten toestand

Voederplaats breedte modulair verstelbaar

- Instelling van de breedte van de voerplaatsen naar leeftijd en ras mogelijk

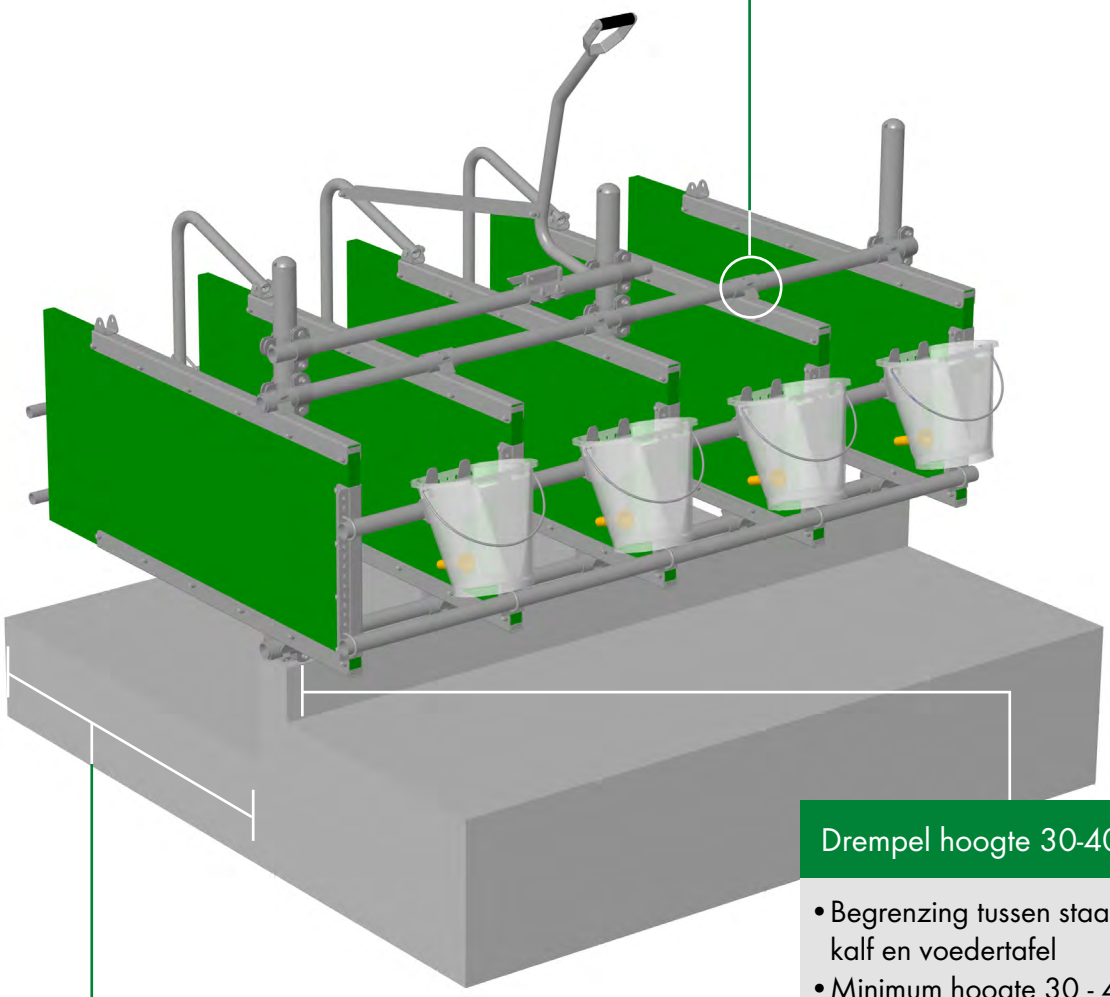

Drempel hoogte 30-40 cm

- Begrenzing tussen staand gebied kalf en voedertafel
- Minimum hoogte 30 - 40 cm
- Dient als een barrière voor de kalvervoeding
- Voorkomt dat het dier de voedertafel binnendringt

Staand gedeelte kuit ca. 150 cm

- Lengte ca. 150 cm om te voorkomen dat oudere kalveren naar beneden stappen
- Hoogteverschil naar de voertafel ca. 15 cm

PATURA KG • Germany
Mainblick 1 • 63925 Laudenbach
Tel. 00 49 93 72 94 74 – 0
Fax 00 49 93 72 94 74 – 29
www.patura.com
info@patura.com

220721
ZANL-32400XA1

Montage- und Bedienungsanleitung / Instructions de montage et d'utilisation / Installation and mounting Instructions / Montage- en bedieningshandleiding / Instrucciones de montaje y de uso

Ref. 324001 - 324004

ESPAÑOL

Box modular para terneros con cubo

Fress- und Tränkestand für Kälber / Case d'alimentation et d'abreuvement pour veaux / Feeding Box for calves / Voer- en drinkstation voor kalveren

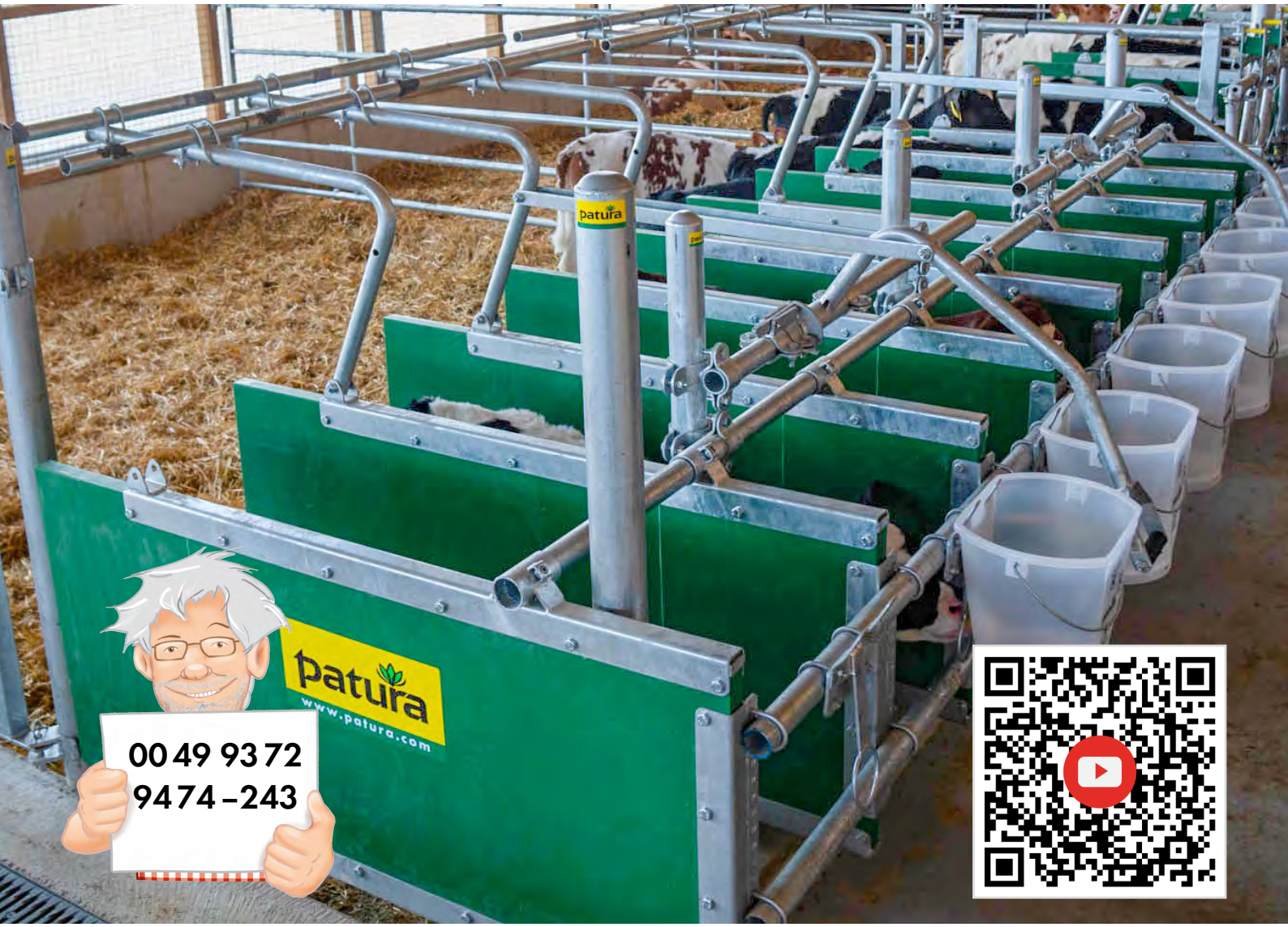

Para el montaje también se necesitará:

- Juego de llaves inglesas
- Caja de llaves tubulares
- Taladro de percusión
- Destornillador eléctrico con broca para madera de 11 mm

Montaje por 2 personas en 30 minutos por plaza

Volumen de suministro para un compartimento con 2 paredes laterales, sin postes ni abrazaderas cruzadas:

	Unid.	Denominación
1	2x	Pared de plástico verde 35 mm
2	2x	Juego de perfiles en U (superior, inferior, delantero)
3	4x	Tubo 42.4 mm
4	2x	Tubo 33.7 mm
5	2x	Barra de cierre con 2 estribos cruzados cada uno
6	1x	Set de cierre (1 pieza tubular 42.4 mm, 1 palanca, 1 abrazadera de cierre, 2 abrazaderas cruzadas 60 × 42 mm)
7	1x	Sujeción para cubo de tetinas con contraplaca

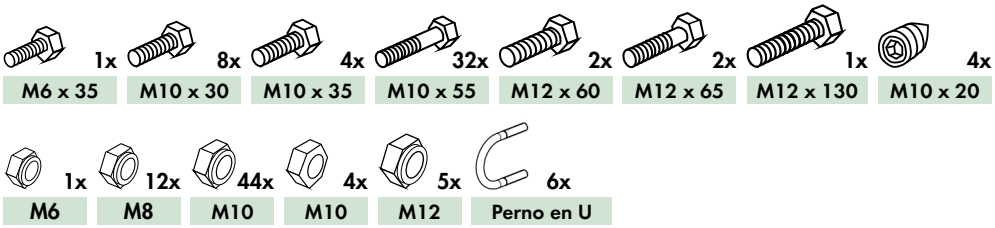

- Postes recomendados: Postes Ø 60 mm para fijar en hormigón (ref. 303198) o con placa de suelo (ref. 303460), junto con 2 abrazaderas cruzadas 60 × 42 mm (ref. 341233)
- Alternativa: Postes Ø 76 mm para fijar en hormigón (ref. 303194) o con placa de suelo (ref. 303472), junto con 2 abrazaderas cruzadas 76 × 42 mm (ref. 341293) por poste y 2 abrazaderas cruzadas 76 × 42 mm (ref. 341293) por set de cierre
- Distancia interior recomendada entre los postes : 1 m
- Distancia máxima entre postes para el montaje del set de cierre: 1 m
- En los boxes independientes se necesitarán postes adicionales
- Para los terneros de menos de 3 semanas, montar las abrazaderas transversales y los tubos de 42.4 mm en el interior del box de alimentación (ver ejemplo de montaje).

1. Alinee los postes conforme a la anchura deseada de los boxes y fíjelos al suelo o en el hormigón de la hilera de barras.
(altura de la hilera de barras recomendada de 300 - 400 mm, medida desde la superficie de colocación)

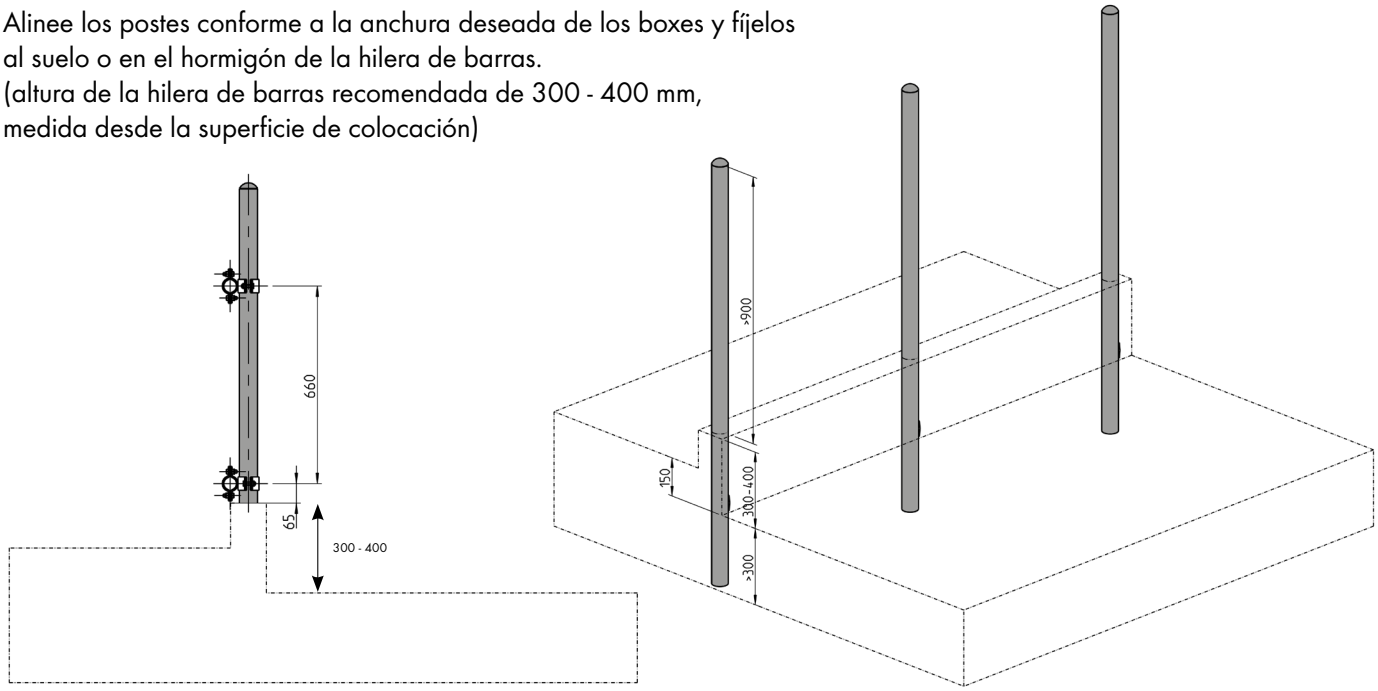

2. Monte las abrazaderas cruzadas de 60 × 42 mm en los postes, sobre la hilera de barras. Las abrazaderas cruzadas superiores deben montarse a una distancia aproximada de 66 cm con respecto a las inferiores.

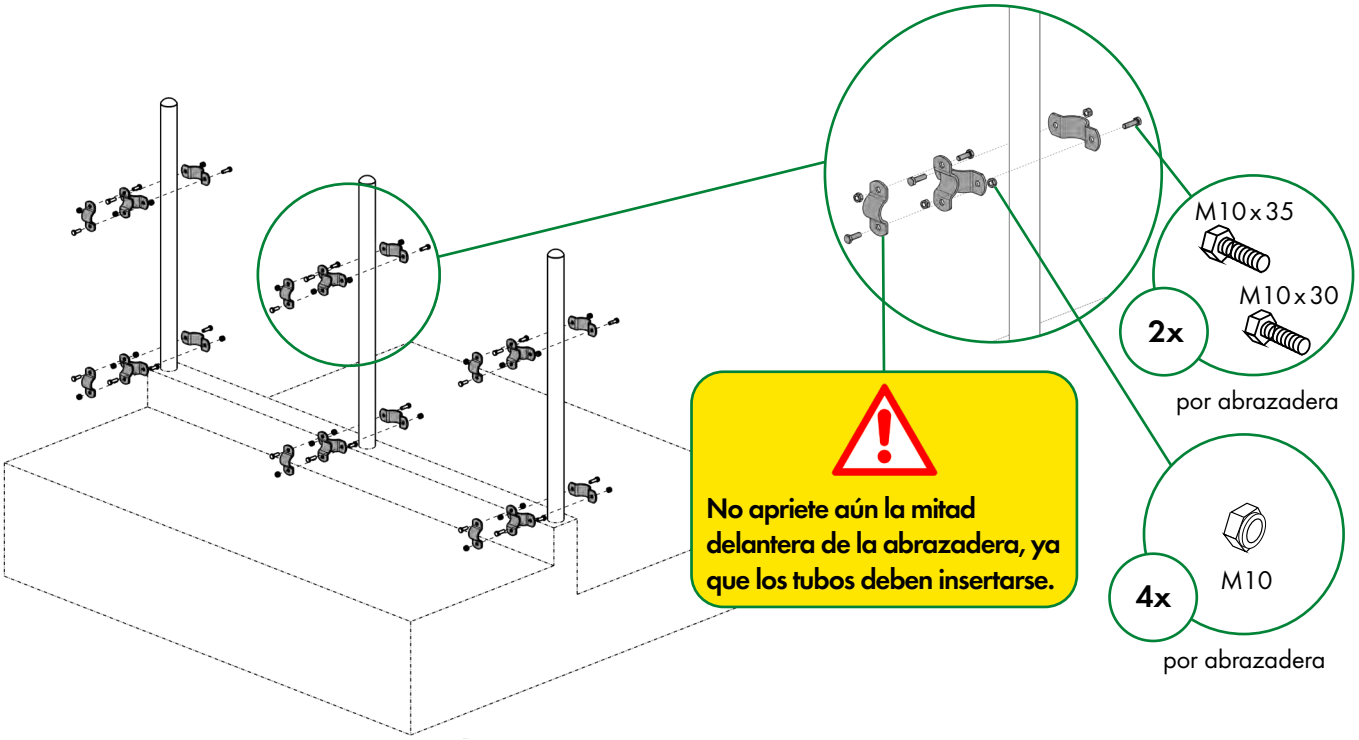

3. Desplace lateralmente el tubo de 42.4 mm **3** a través de las abrazaderas cruzadas e introduzca en el mismo los perfiles en U **2** superior e inferior. Reconocerá el perfil en U superior por las lengüetas de los estribos de cierre.

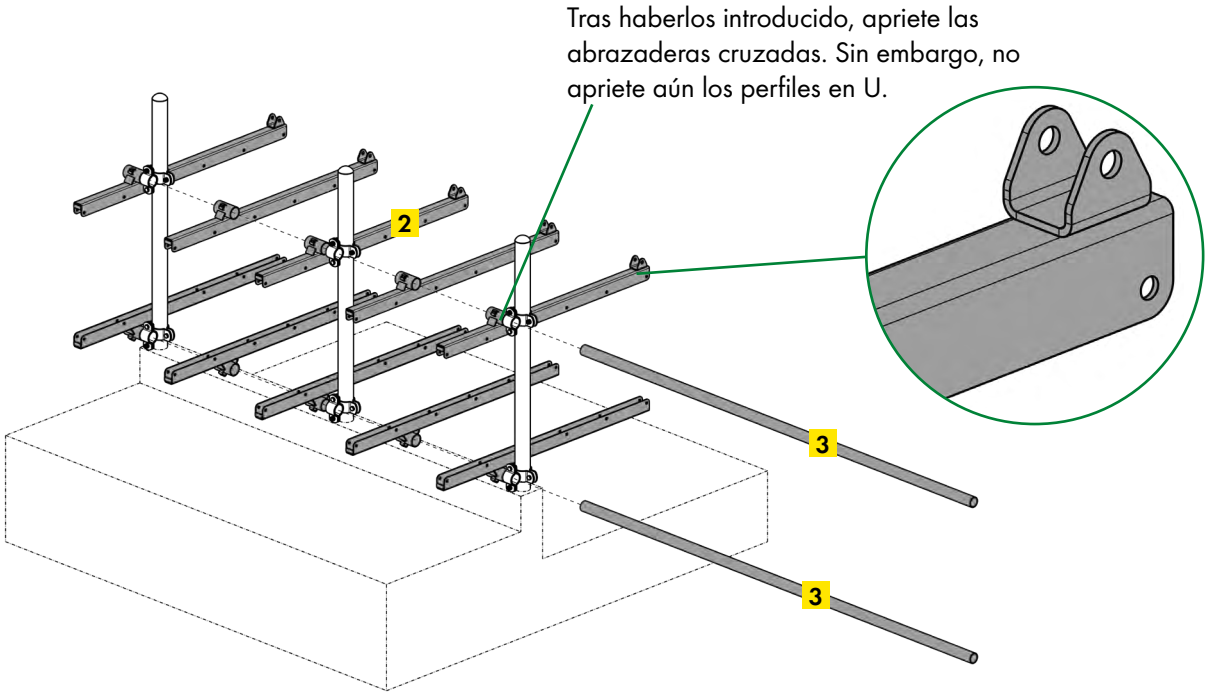

4. Ahora podrá insertar las placas de plástico **1** desde la parte trasera hacia los perfiles en U. A continuación, alinee las paredes laterales y fíjelas con los tornillos.

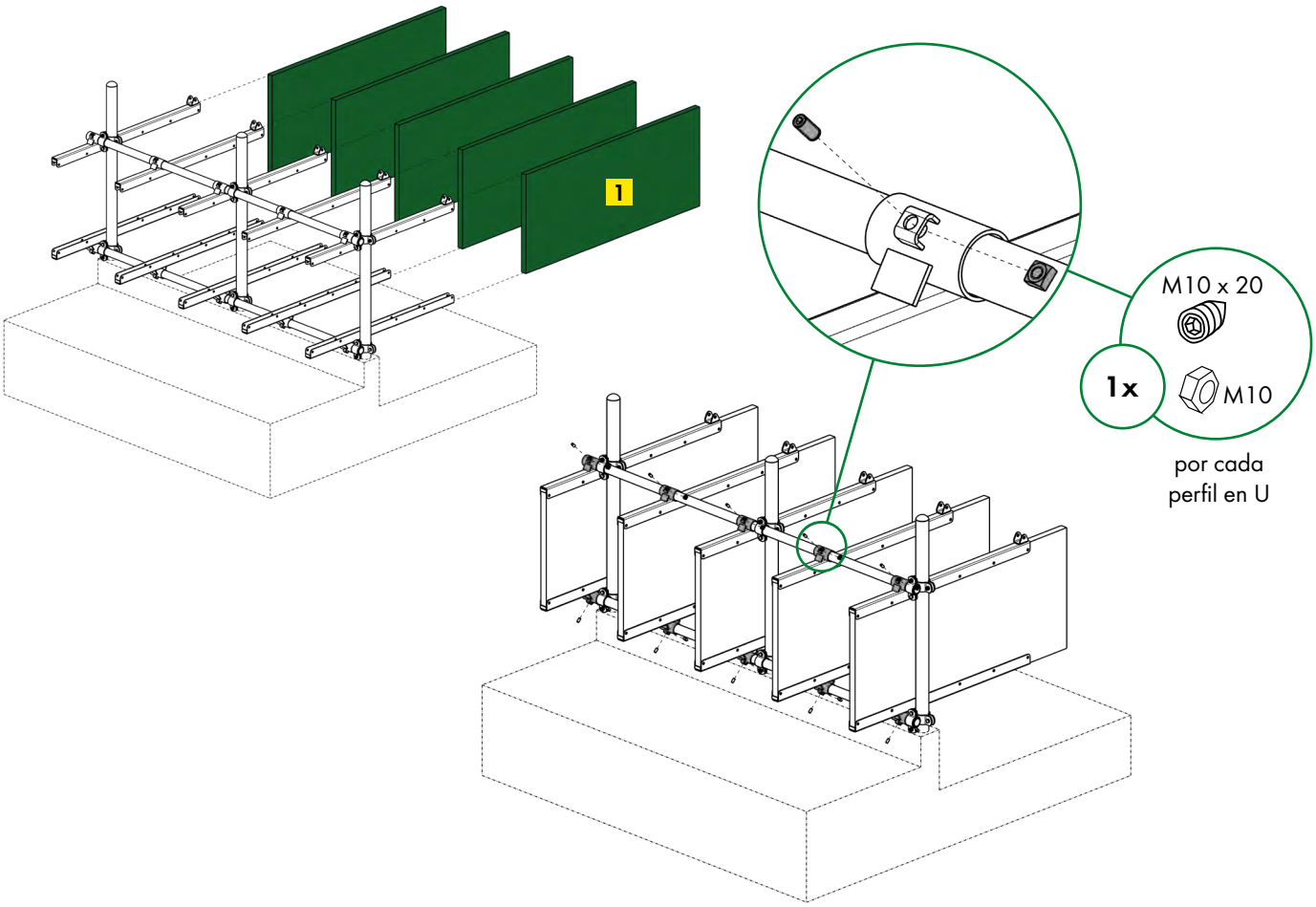

5. Taladre y atornille las paredes de plástico **1** con los perfiles en U.

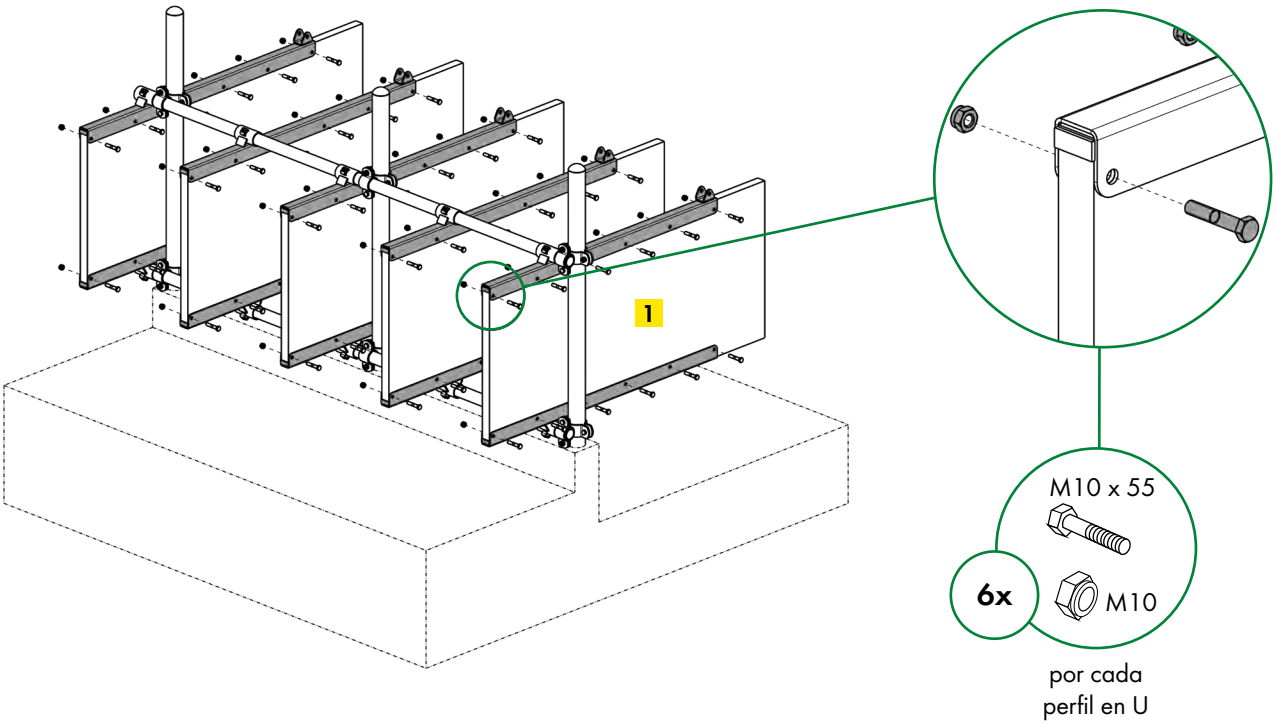

6. Ahora podrá incorporar las barras de cierre **5** en las lengüetas de los perfiles en U superiores y atornillar los tubos 33.7 mm **4** con los estribos cruzados a las barras de cierre.

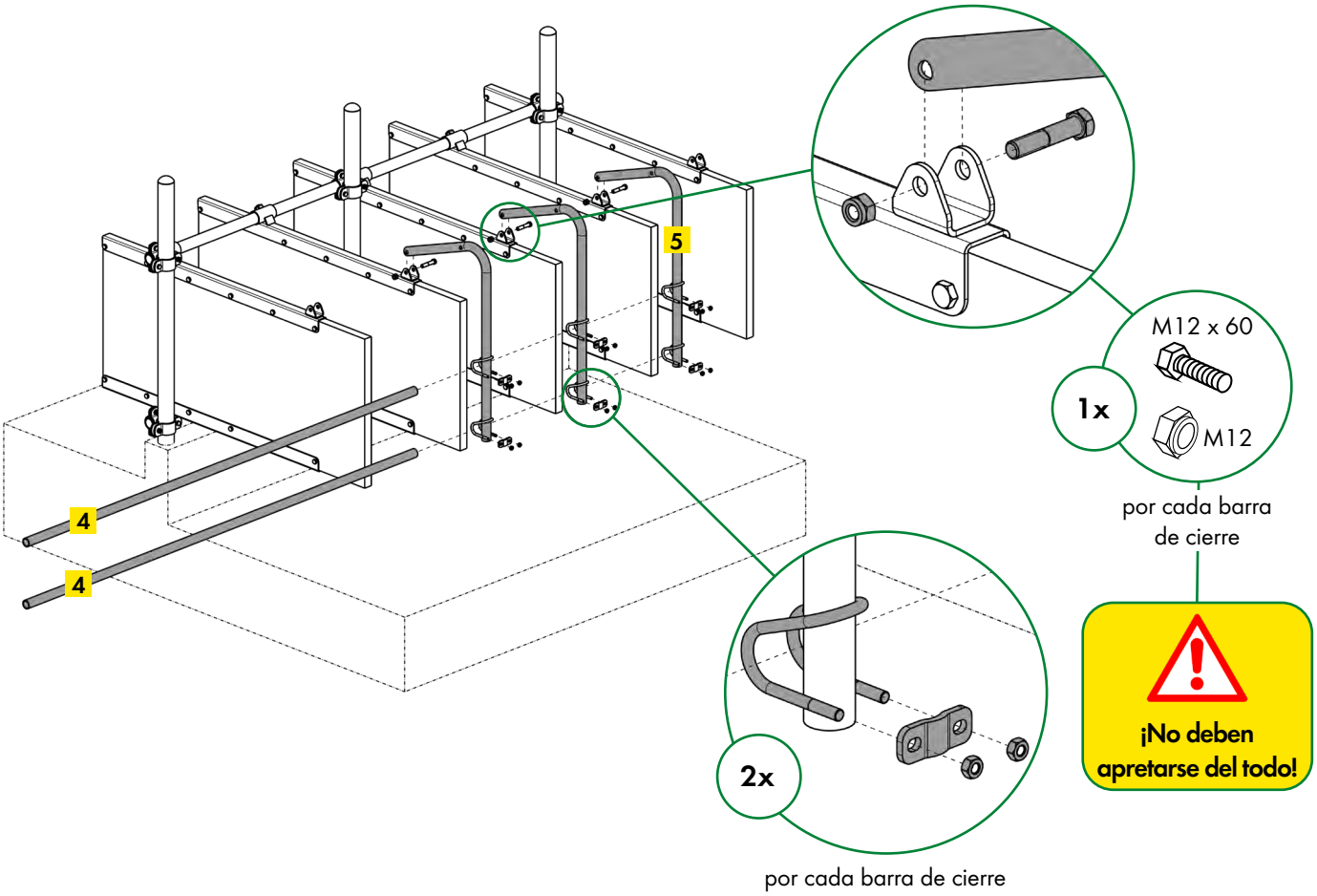

7. Monte el set de cierre **6** entre los dos postes con las dos abrazaderas cruzadas de 60 × 42 mm. La palanca de cierre deberá situarse en el centro del cuarto box, a la misma altura de un panel lateral.

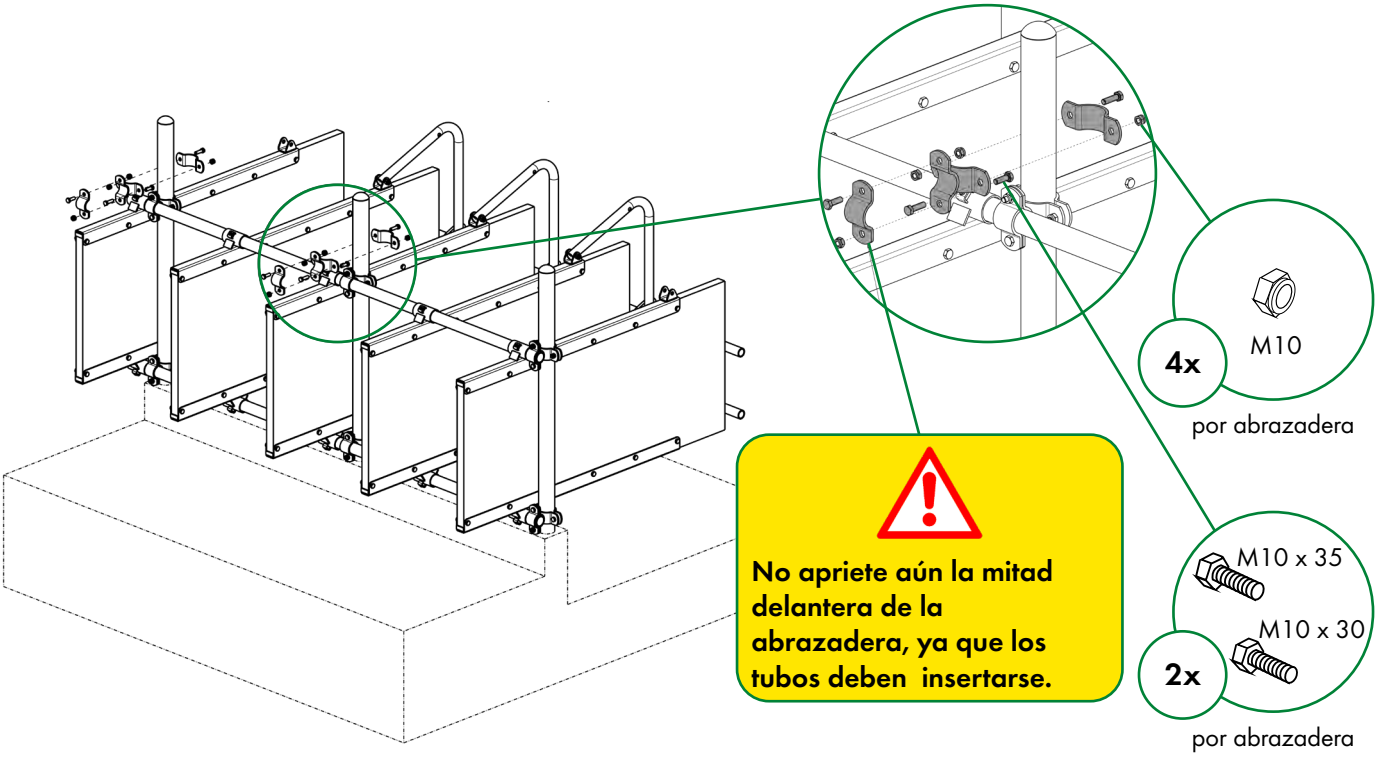

Desplace el tubo de 42.4 mm **6** a través de la abrazadera cruzada. Apriete ahora la mitad delantera de la abrazadera. Ahora una los estribos **5** de cierre con la palanca de cierre, emplee para ello los dos aceros planos.
Monte la empuñadura.

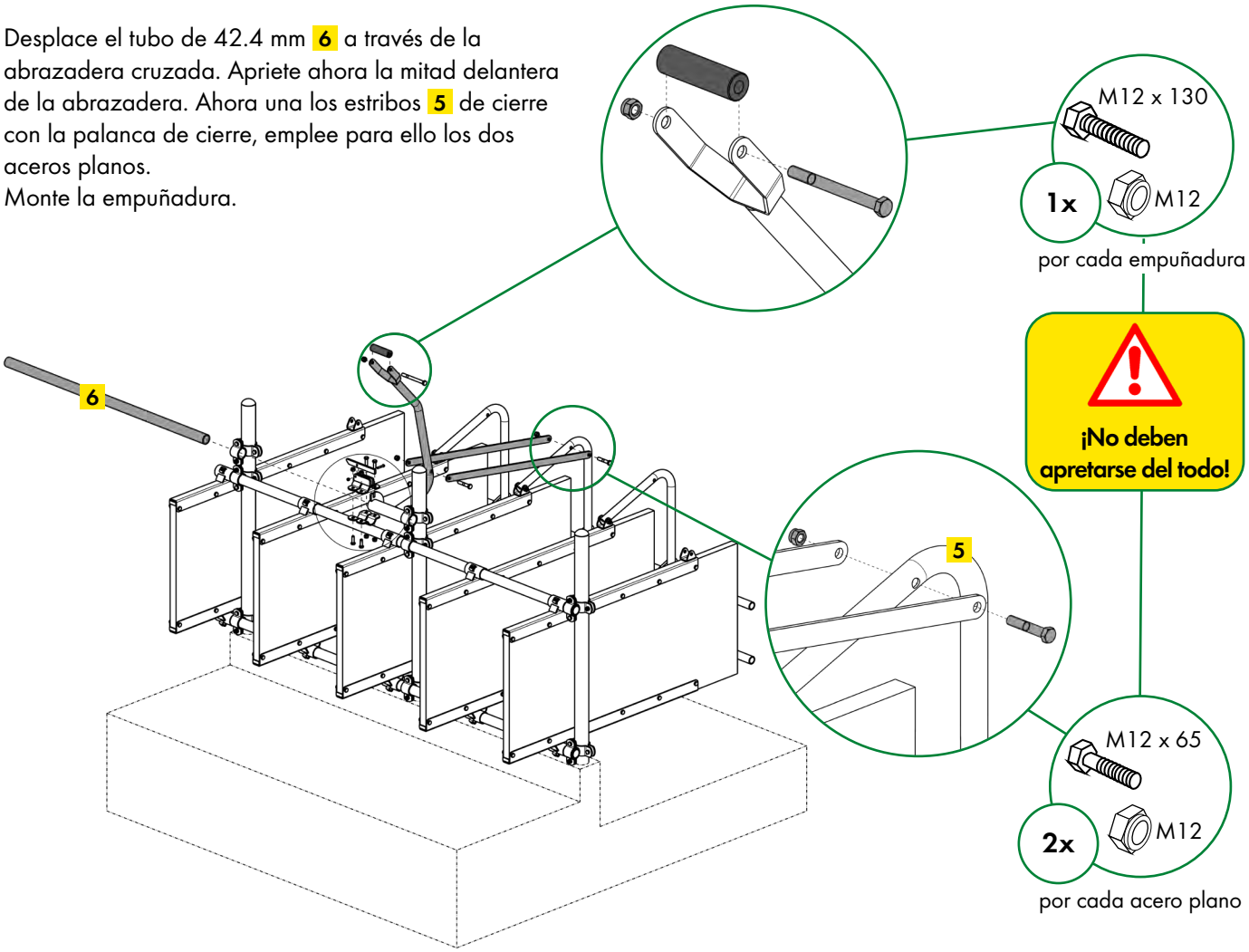

8. Instale la abrazadera en el tubo de la unidad de cierre con el enclavamiento soldado y enderece la unidad.

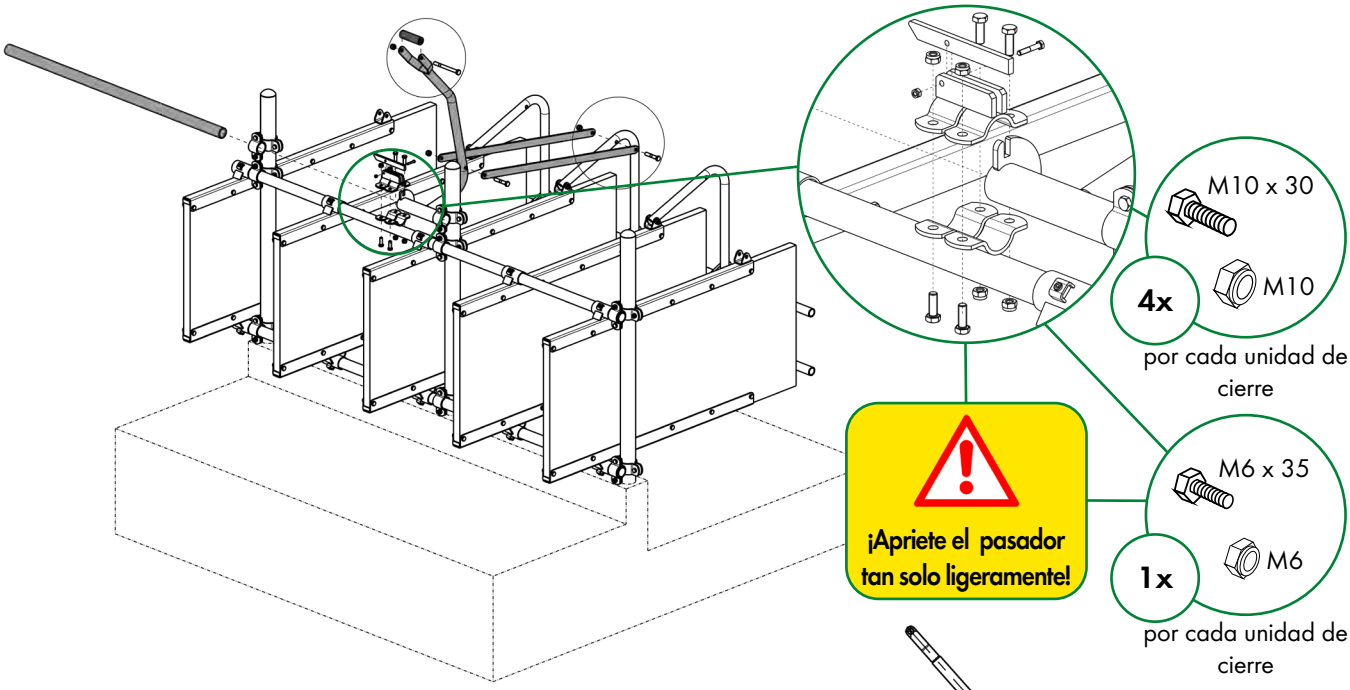

Ajuste:
Una persona moverá y mantendrá la palanca en posición para que las barras de bloqueo queden verticales, como se indica. El pasador debe encajar como se muestra. Puesto que la abrazadera con el cierre soldado aún no está apretada del todo, aún podrá girar. Cuando llegue a la posición adecuada, una segunda persona apretará la abrazadera y así fijará la posición del pasador.

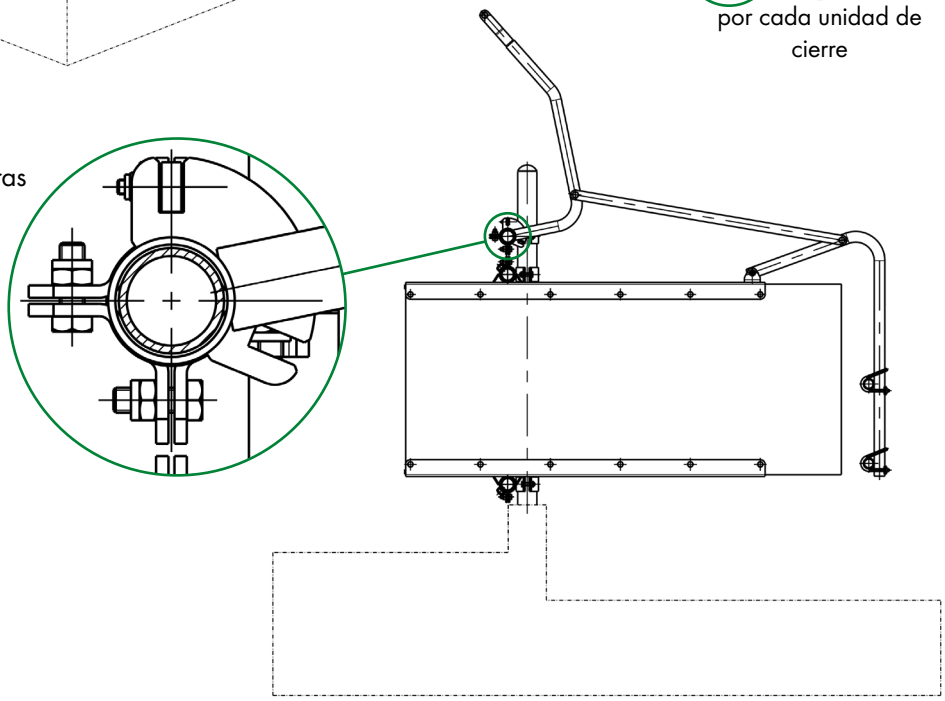

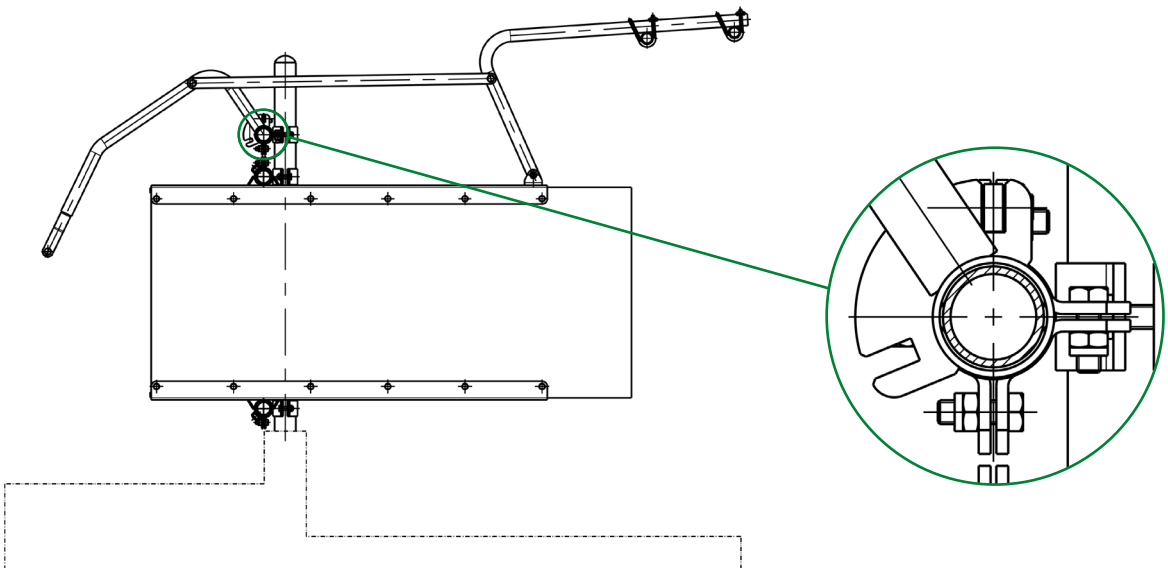

9. Apriete los tornillos de la unidad de cierre. Es fundamental que recuerde que los tornillos de la empuñadura, de los aceros planos y de los estribos de cierre NO se apretarán del todo. De lo contrario, se limitaría el funcionamiento del bloqueo.

10. Una vez finalizado el montaje de la unidad de cierre, podrá perforar los orificios para los perfiles en U y montarlos en la zona delantera.

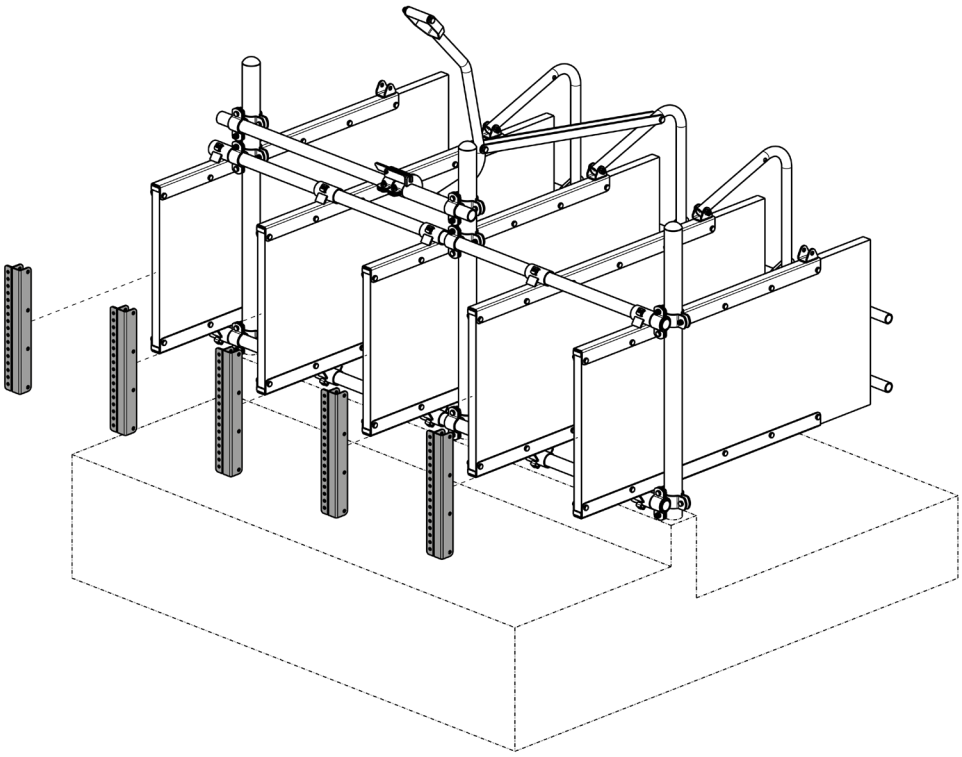

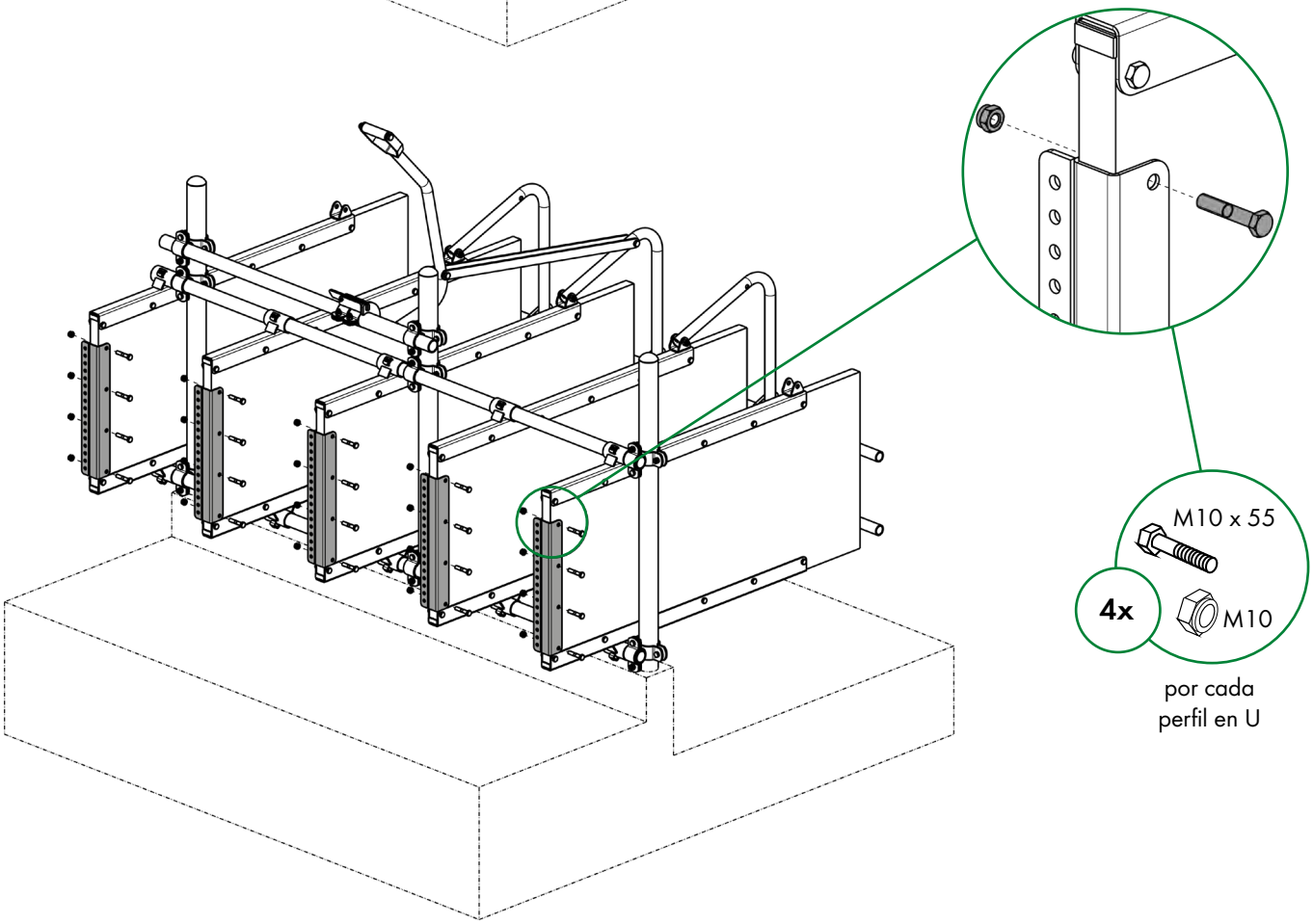

11. La altura de la sujeción para cubo de tetinas **7** se podrá determinar mediante las diferentes alturas de las posiciones de los orificios.

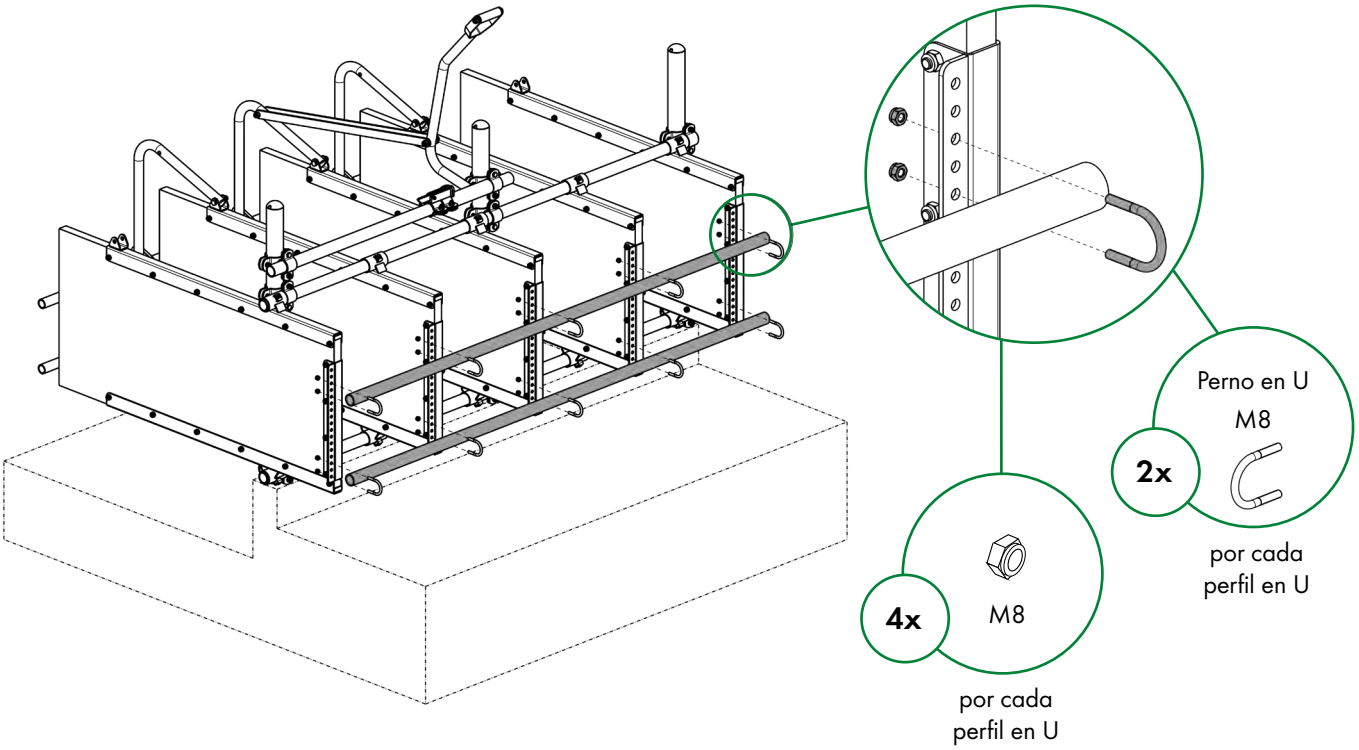

12. La sujeción para cubo de tetinas **7** se montará directamente, con la placa de sujeción y los pernos que se suministran, en el tubo superior de 42.4 mm. Alinee la sujeción para cubo de tetinas de modo que los terneros puedan comer y beber cómodamente.

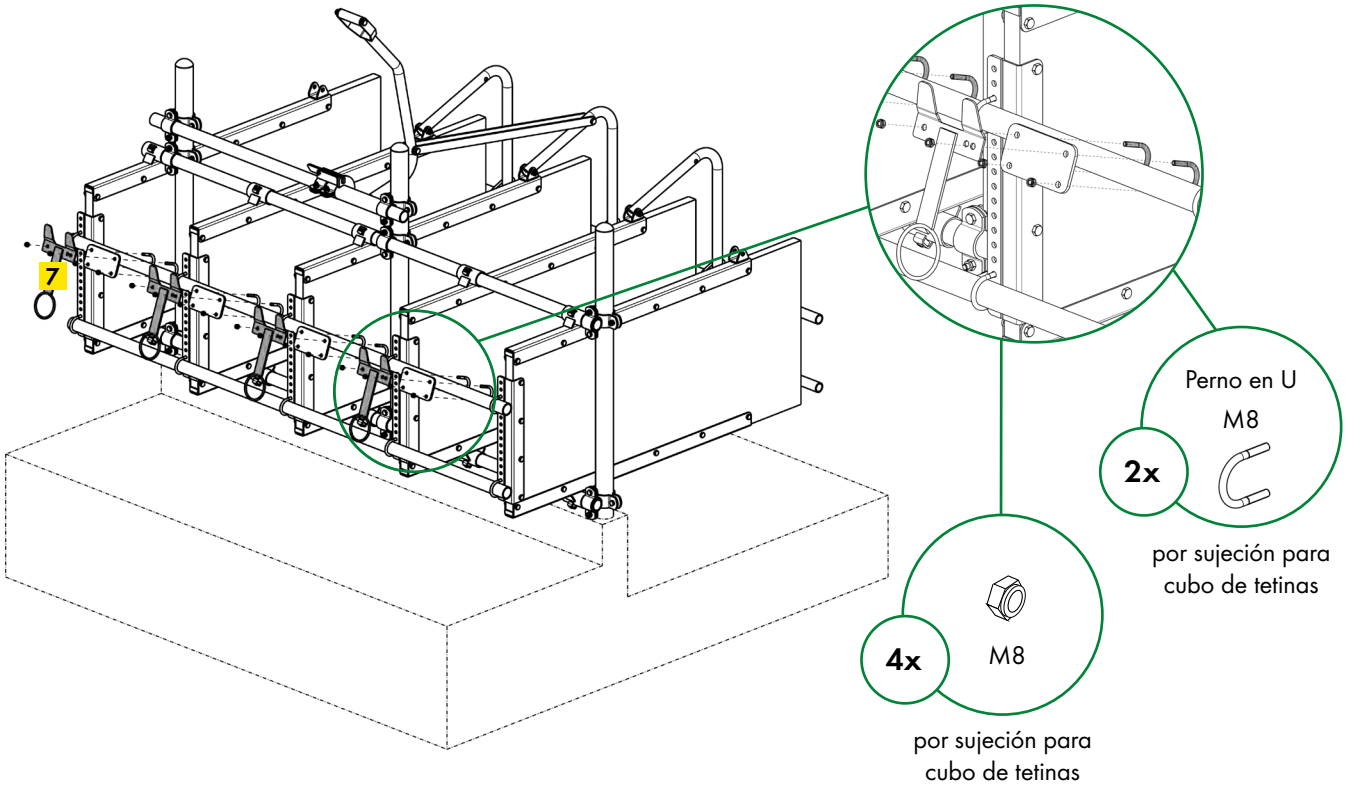

Manejo:

- Abra y cierre los boxes con la palanca de cierre. Previamente al manejo, asegúrese de abrir la tapa de cierre.
- Acostumbre a sus terneros desde pequeños a la posición de cierre, de modo que no produzca estrés a los animales.

Bloqueo trasero

- 2 tubos continuos de 1 pulgada por box como dispositivo de bloqueo trasero
- Protección de la zona de la cabeza durante la posición de captura

Pared lateral

- Separación lateral al ternero vecino
- Separación lateral en la zona de la cabeza
- L x A x A: 137 x 3.5 x 60 cm

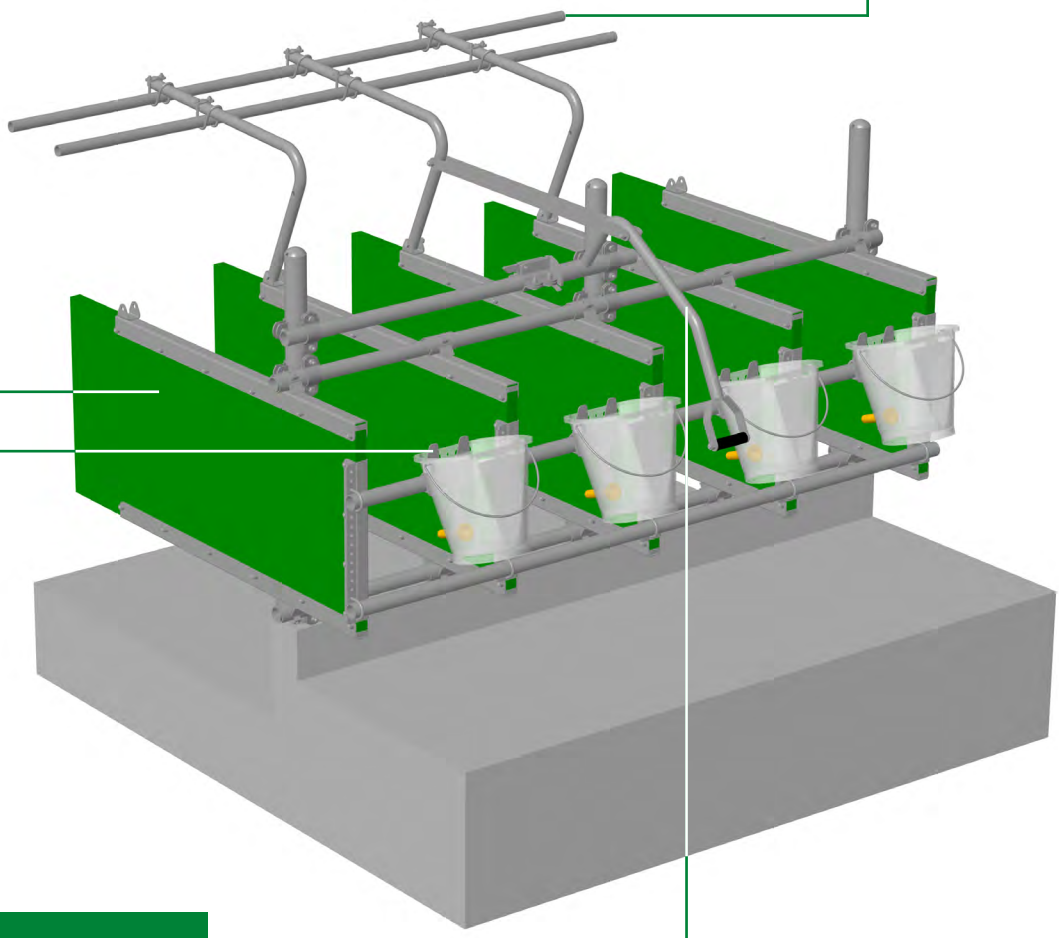

Soporte para cubos

- La altura del soporte para cubo a tetina se puede ajustar a la edad de los terneros
- Posicionamiento del soporte para cubos segun necesidad
- Posible inclinación del cubo a tetina

Set de cierre para 4 plazas

- Cierre silencioso y rápido de varios boxes
- Aseguramiento en estado abierto y cerrado

Anchura ajustable del comedero modular

- Posibilidad de adaptar la anchura del box en función de la edad y la raza del animal

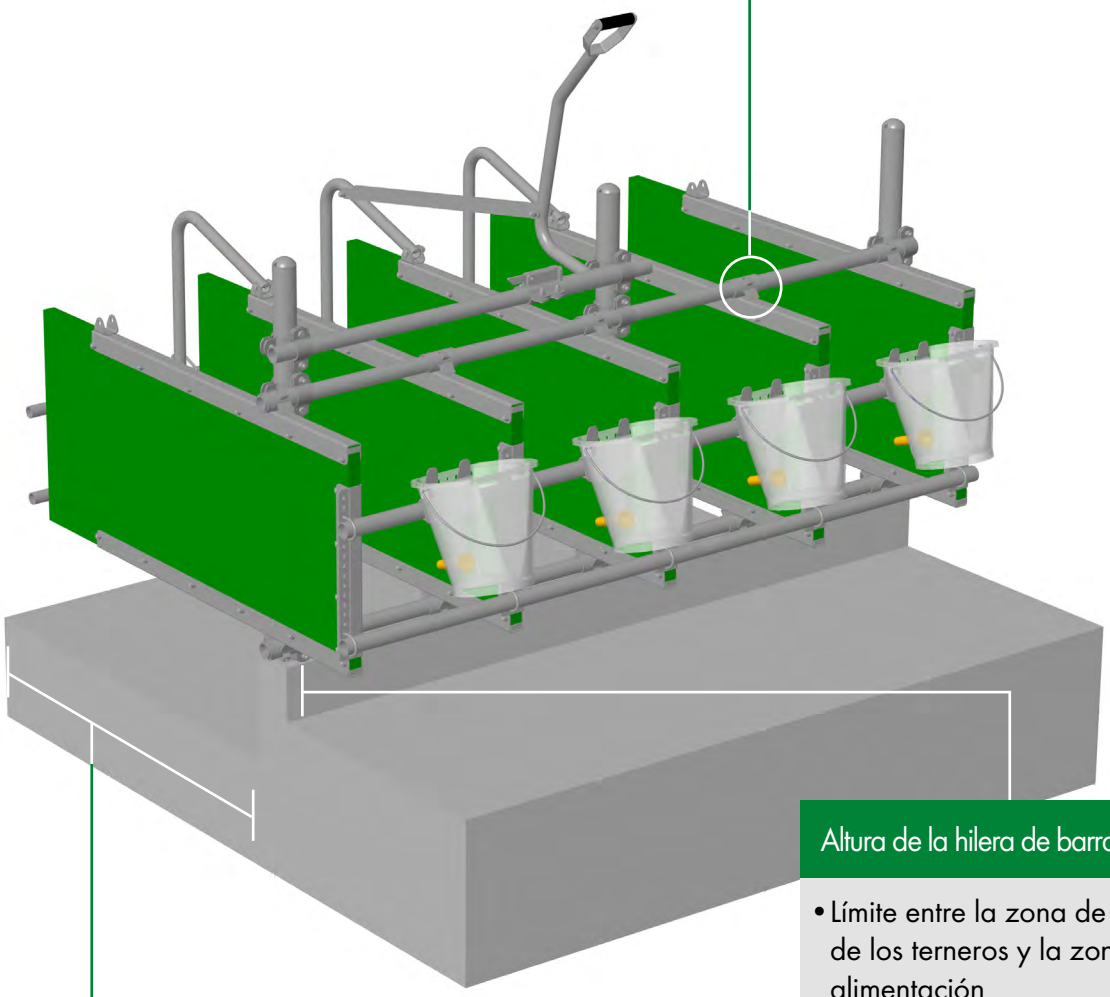

Altura de la hilera de barras 30 - 40 cm

- Límite entre la zona de descanso de los terneros y la zona de alimentación
- Altura mínima 30 - 40 cm
- Sirve de barrera para la alimentación
- Evita que el animal penetre en la mesa de alimentación

Zona para ternero aprox. 150 cm

- Longitud aprox. 150 cm para evitar que los terneros mayores bajen
- Diferencia de altura con respecto a la mesa de alimentación aprox. 15 cm

PATURA KG • Germany
Mainblick 1 • 63925 Laudenbach
Tel. 00 49 93 72 94 74 – 0
Fax 00 49 93 72 94 74 – 29
www.patura.com
info@patura.com

220721
ZANL-32400X-A1