LA BUVETTE®
Der Spezialist für Tränketechnik

MULTI-TWIN S

Réf. : 2470

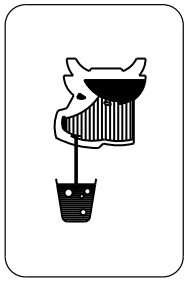

= 59 Kg
= 130,4 Lbs

Maxi : 6 bar

Socle béton - Concrete base - Beton sockel
Obligatoire-mandatory-Obligatorisch

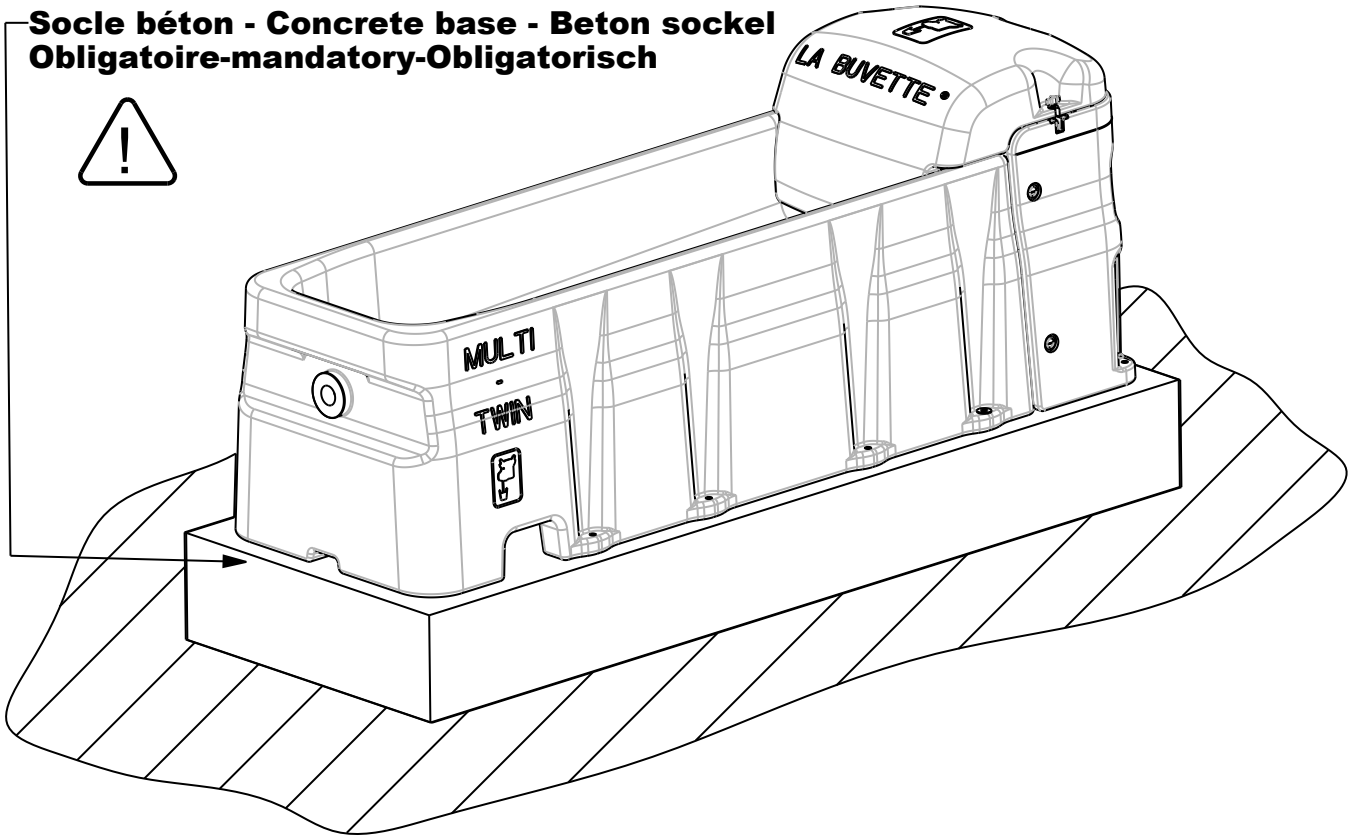

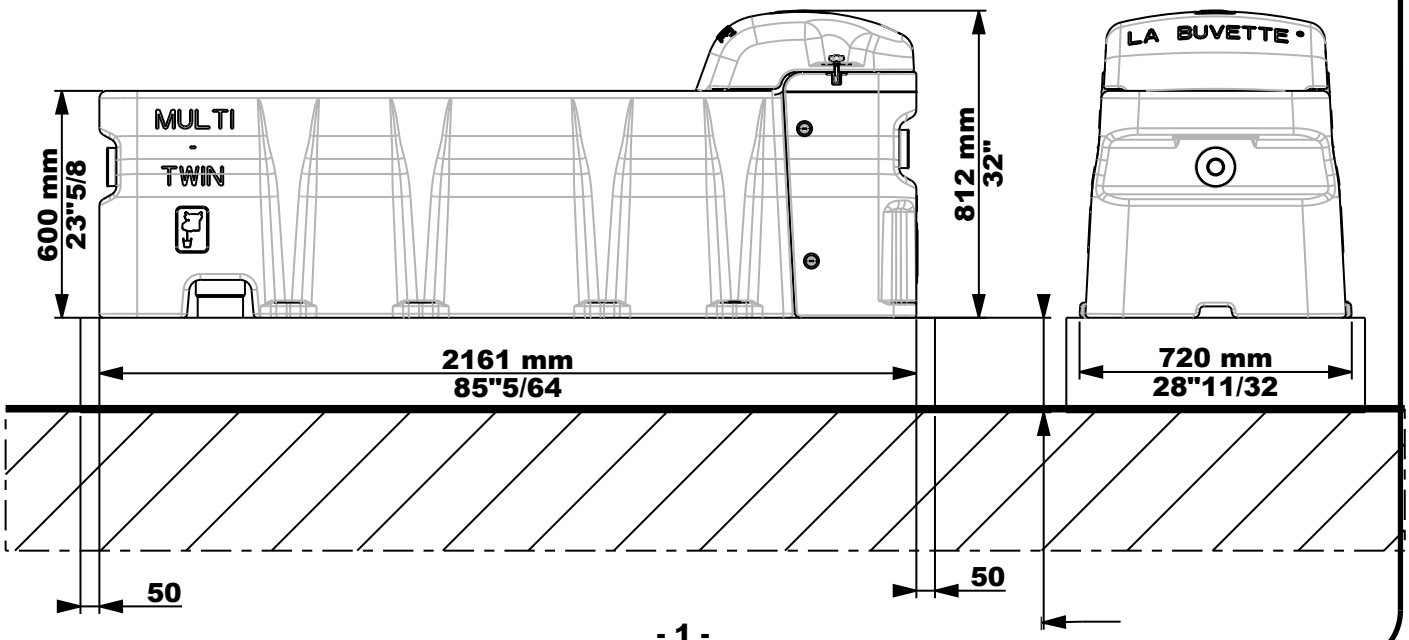

N° 4690307 - 03/2009

Options / Accessories / Accessoire

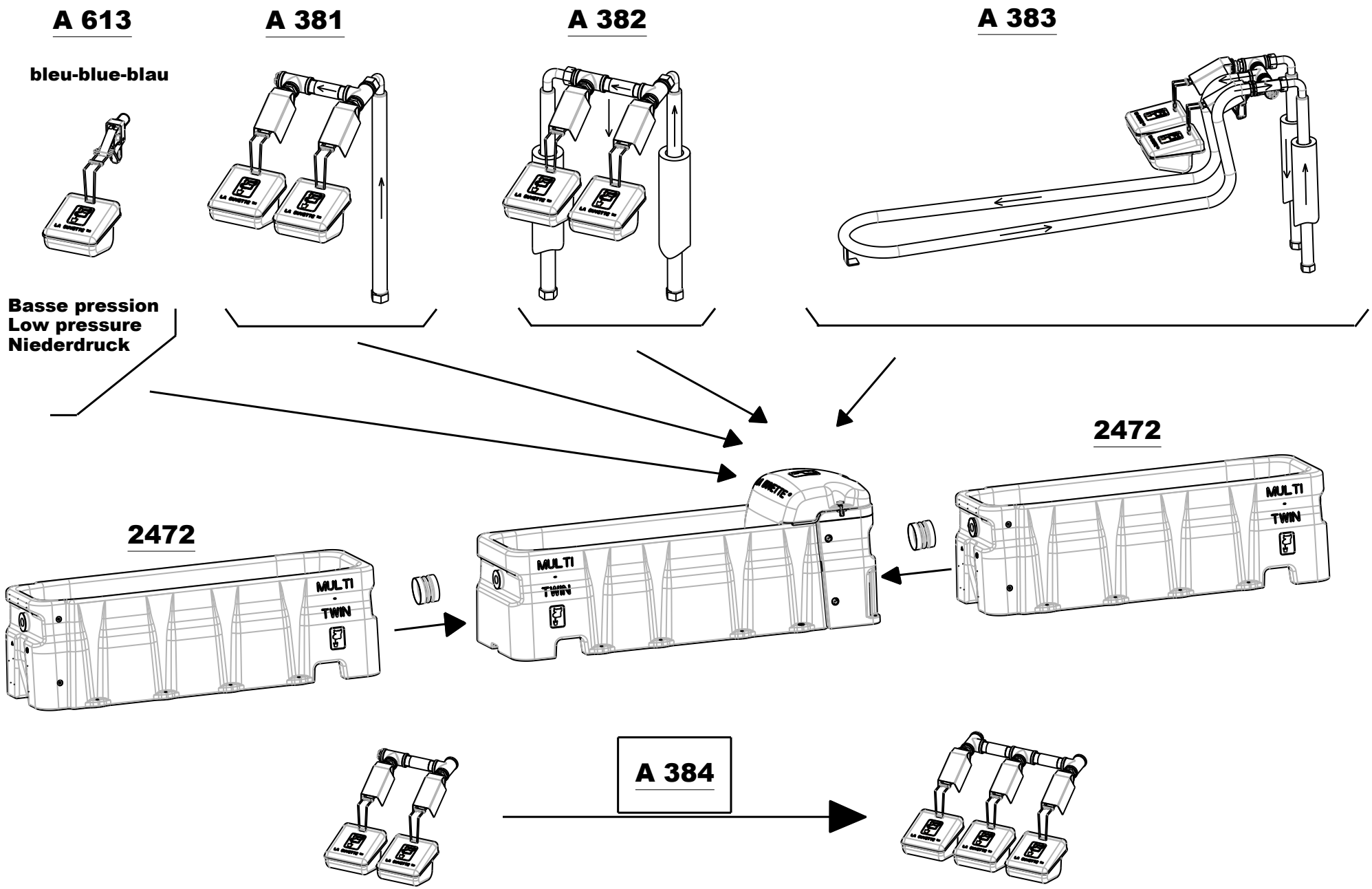

Socle béton - Concrete base - Beton sockel
Obligatoire-mandatory-Obligatorisch

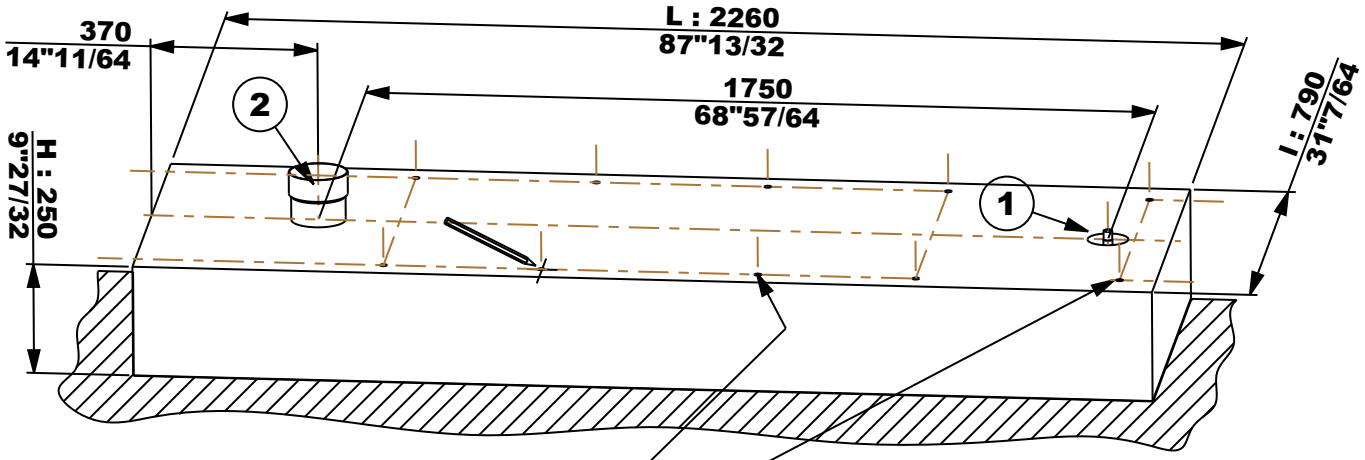

Entraxes pour fixation de l'abreuvoir
8 vis ou tiges filetées ∅ 10.

8 x ∅ 10 (25/64") screws or theated rods to hold the drinker on the pad.

Mittelabstand fur die Befestitung des trankebeckens 8 Schrauben oder Gewindestange ∅ 10.

Entraxes pour fixation du capot arrière
2 vis ou tiges filetées ∅ 10.

2 screws or theated rods to hold the back protection.

Mittelabstand fur die Befestitung des minterteil 2 Schrauben oder Gewindestange ∅ 10.

Version avec kit A-382 / A-383
Model with A-382 / A-383, Frost-proof kit
Modell mit A-382 / A-383, Frostsicheres kit

Version avec kit A 381
Model for mild temperature with A381
Modell ohne Frostschutz mit A 381

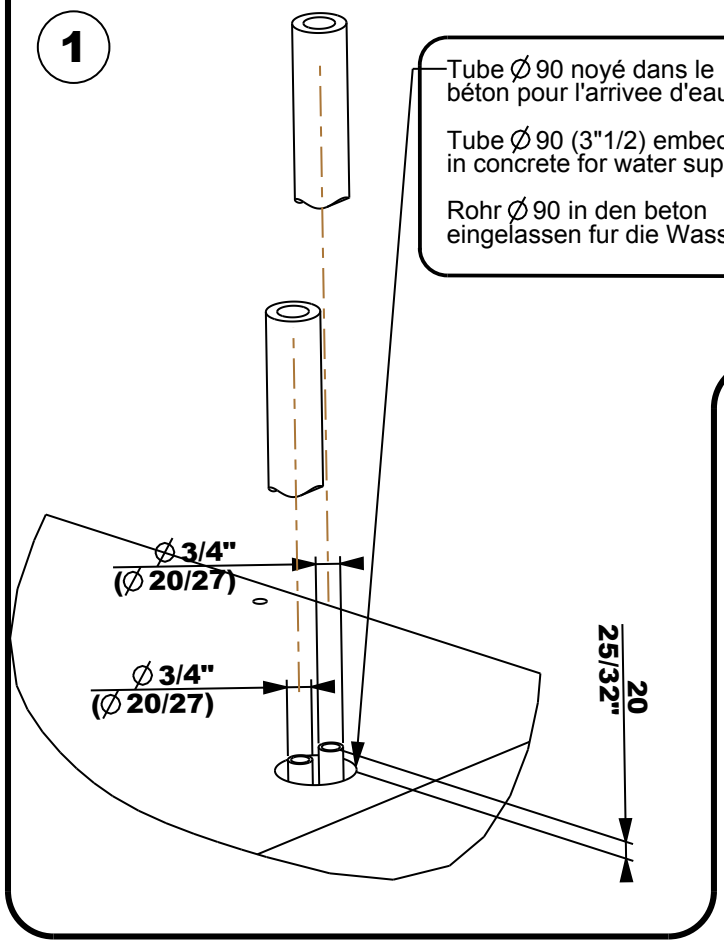

Tube ∅ 90 noyé dans le béton pour l'arrivee d'eau.

Tube ∅ 90 (3"1/2) embedded in concrete for water supply.

Rohr ∅ 90 in den beton eingelassen fur die Wasserzufuhr.

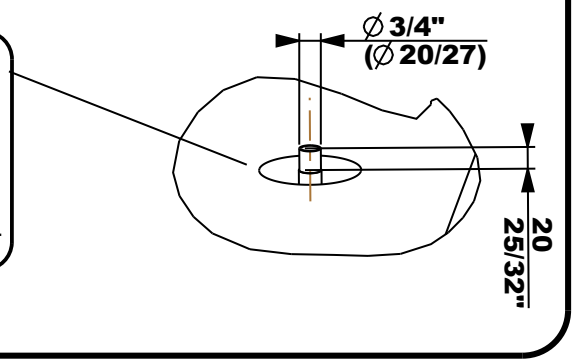

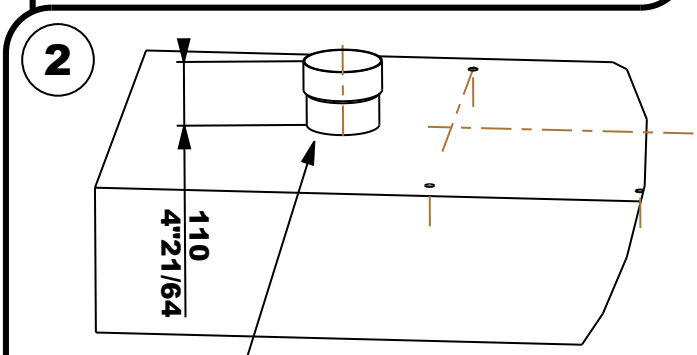

Tube ∅ 120 noyé dans le béton pour la vidange.

Tube ∅ 120 (4"23/32) embedded in concrete for drainage.

Rohr ∅ 120 in den beton eingelassen fur den ablass

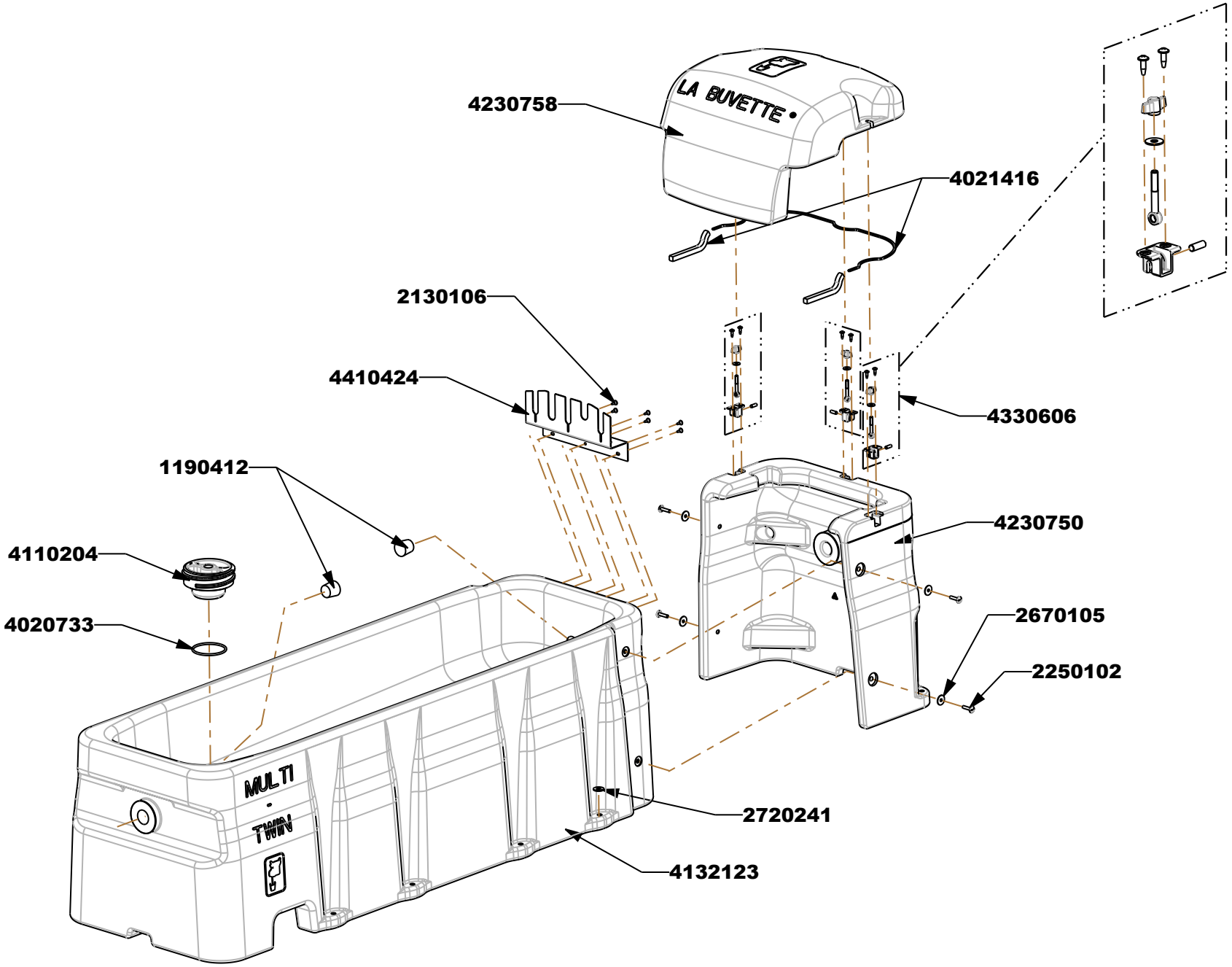
4230758
LA BUVETTE
4021416
2130106
4410424
4330606
1190412
4230750
4110204
4020733
2670105
2250102
MULTI
TWIN
2720241
4132123
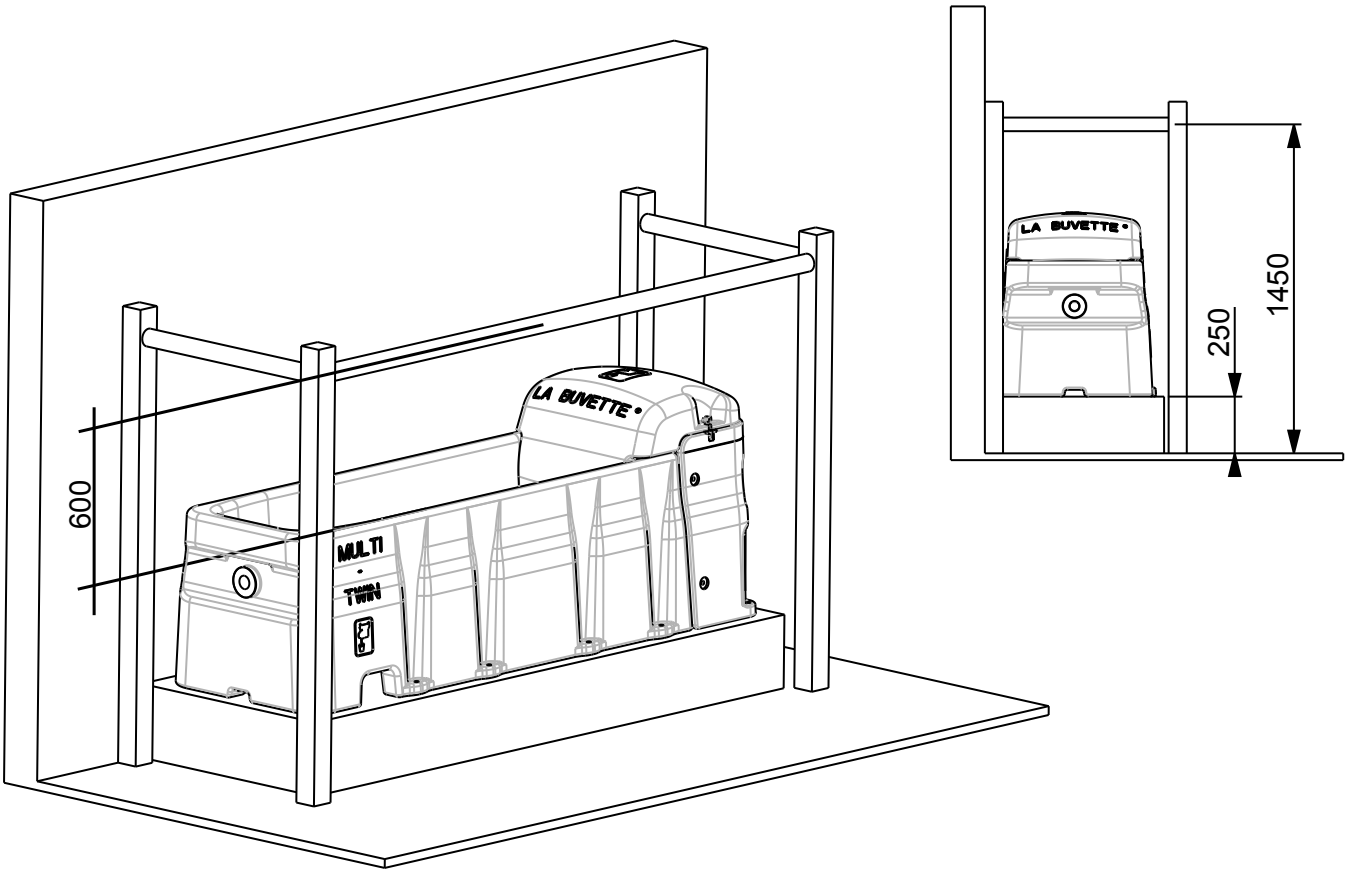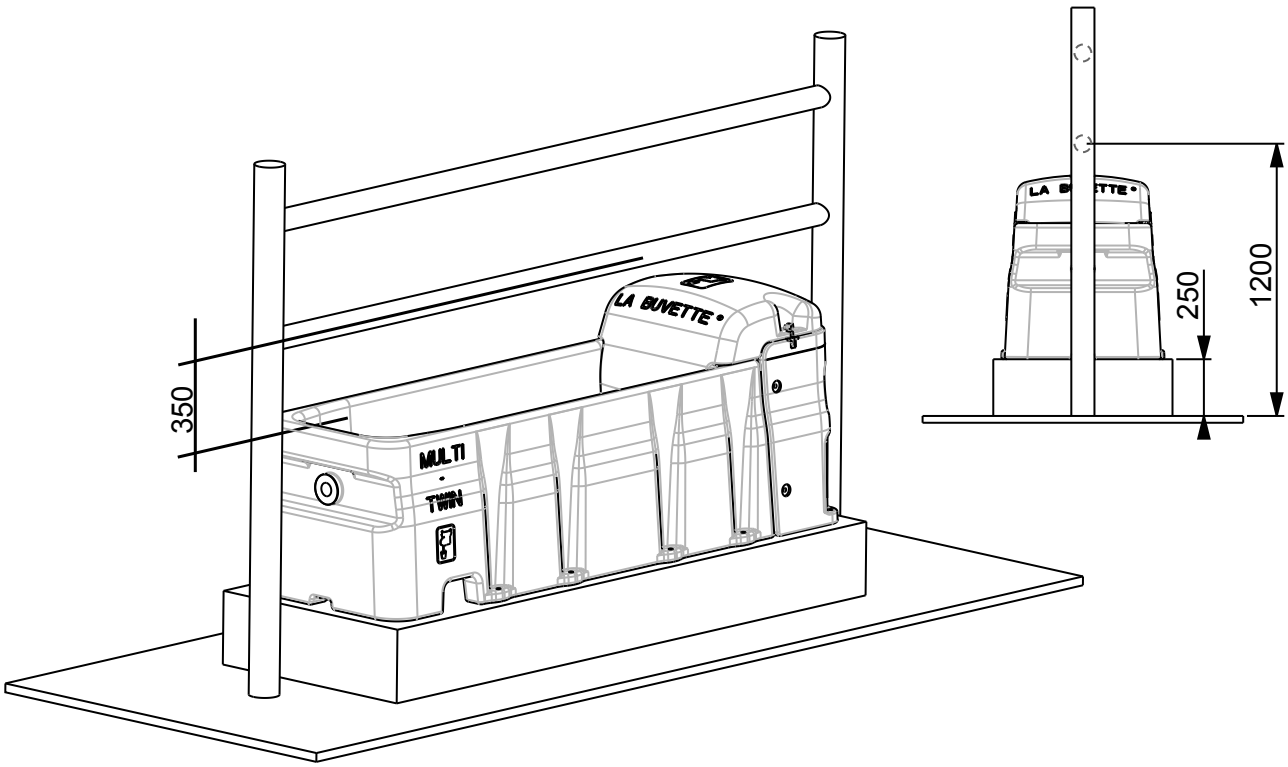
Suggestions de montage - Montagevorschlag - Suggestion for mounting